NTstar

Manual de instalación

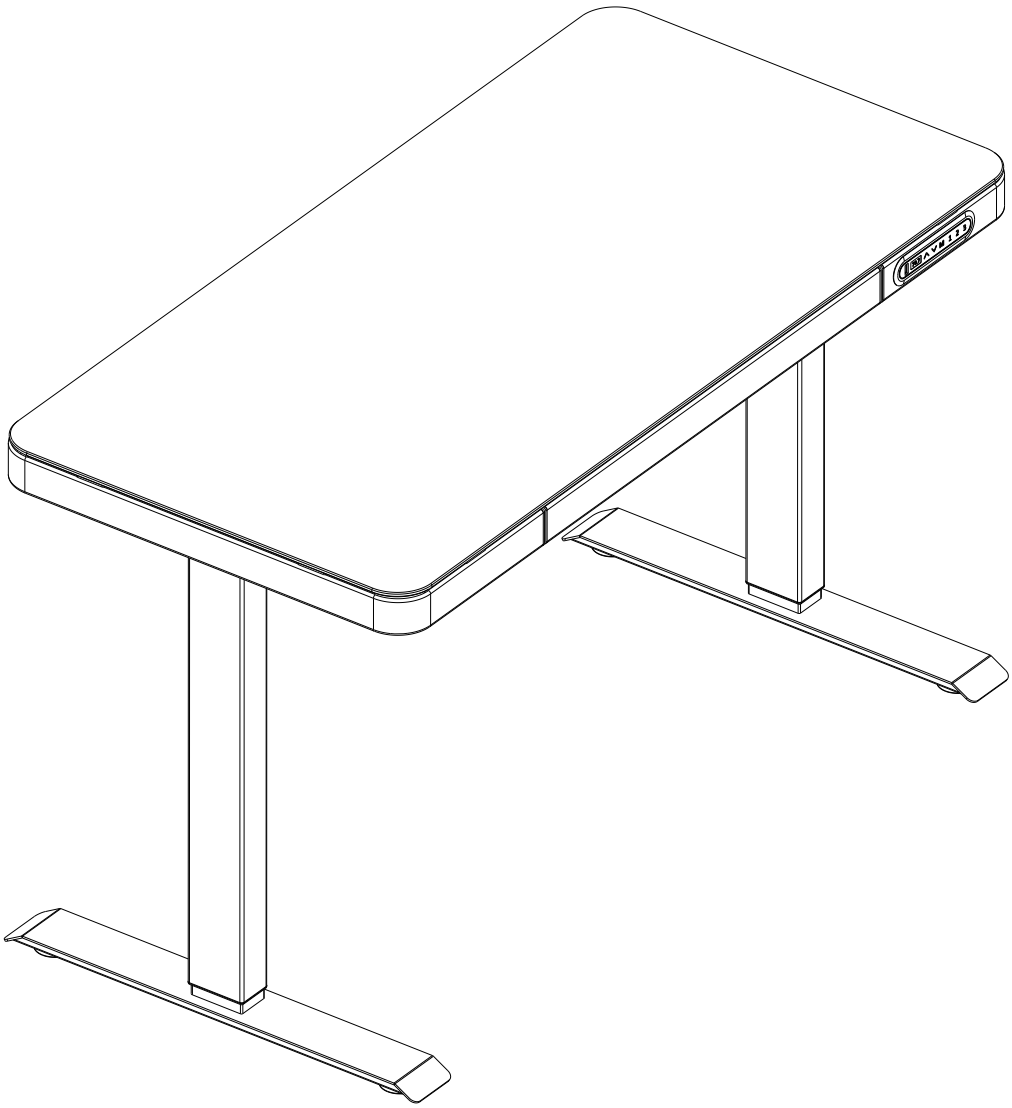

Parte de los pasos sugieren que dos personas realicen la instalación

Componentes principales

Por favor, compruebe que tiene todas las piezas enumeradas a continuación.

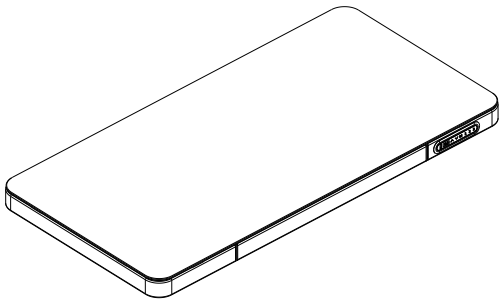

1 Tablero: 1 unidad
(120*60*5,9 cm)

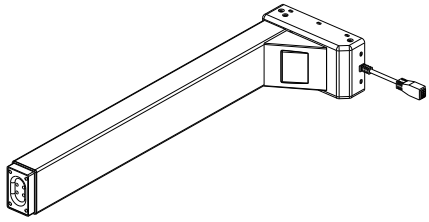

2 Patas de mesa: 2 unidades
(66,5*17,6*9,6 cm)

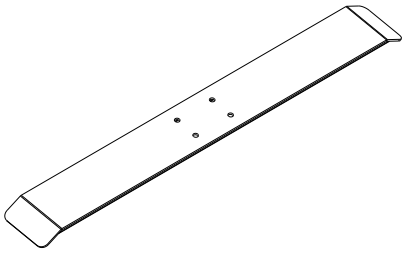

3 Pies de mesa: 2 unidades
(60*7,5*1,8 cm)

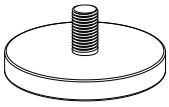

4 Regulador de altura de pata: 4 unidades

Fijaciones, accesorios y herramientas

Por favor, compruebe que tiene todas las piezas enumeradas a continuación.

Nota: Las cantidades a continuación son las necesarias para completar el ensamblaje. En algunos casos, se suministrarán accesorios de más.

A	B	C	D
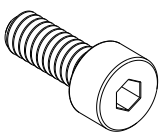	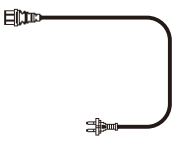	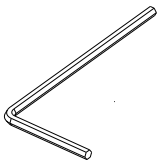	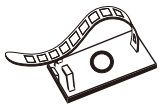
Tornillos M6*16mm: 8 unidades	Cable de alimentación: 1 unidad	Llave Allen M4: 1 unidad	Sujetadores de cable: 5 unidades

Pasos de montaje

Paso 1

Fije cada pie con los 4 tornillos (Parte A)

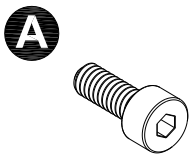

Tornillos M6*16mm: 8 unidades

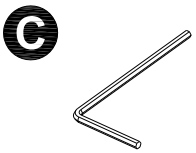

Llave Allen M4: 1 unidad

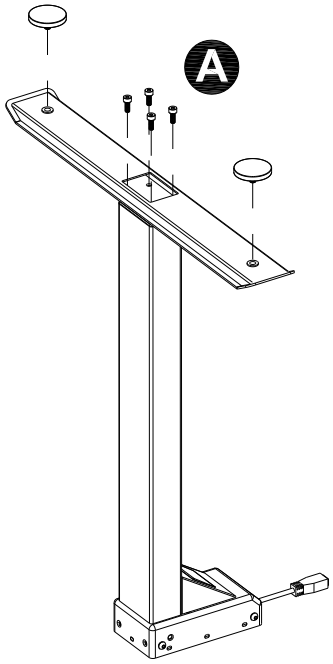

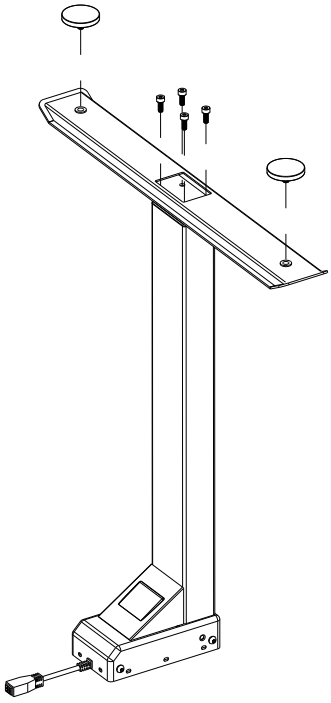

Paso 2

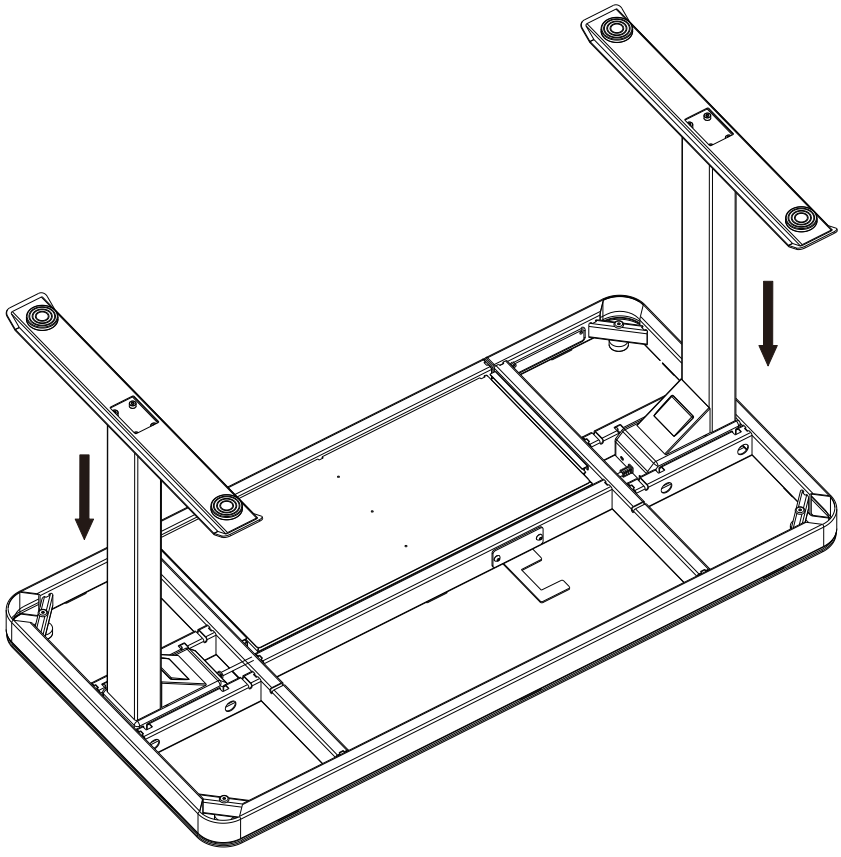

Coloque dos patas en el tablero (Parte 1)

Paso 3

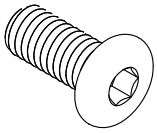

Tornillo M6*12mm: 8 unidades
（Tornillos preinstalados)

C

Llave Allen M4: 1 unidad

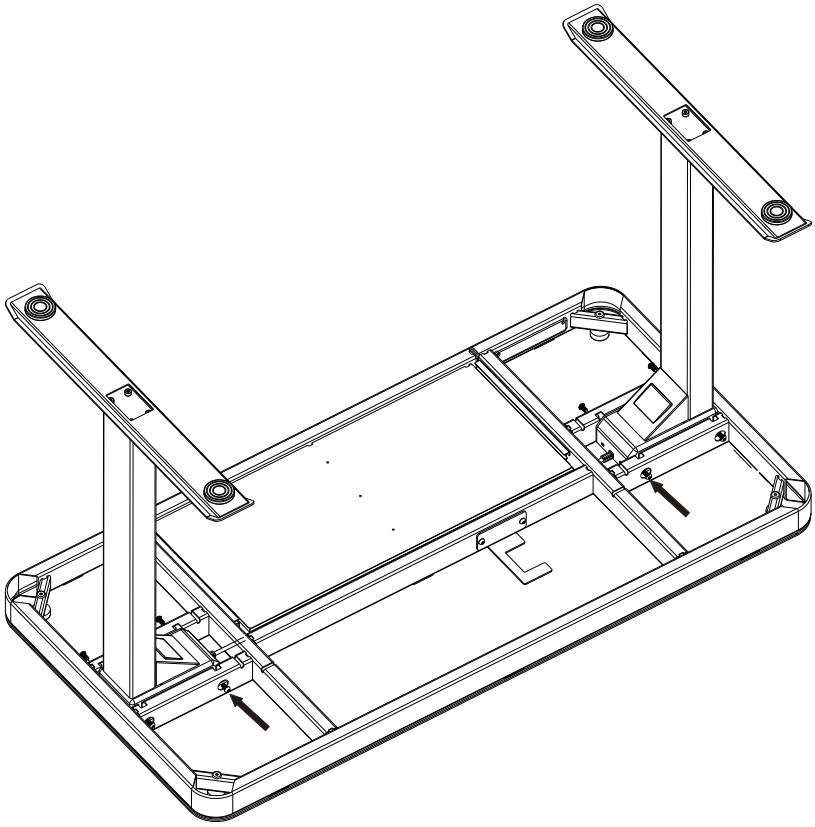

Apriete los 8 tornillos preinstalados

Paso 4

Coloque la caja de control y conecte los cables

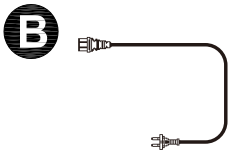

Cable de alimentación: 1 unidad

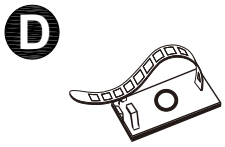

Sujetadores de cable: 5 unidades

Atención: proteja bien la superficie de la mesa

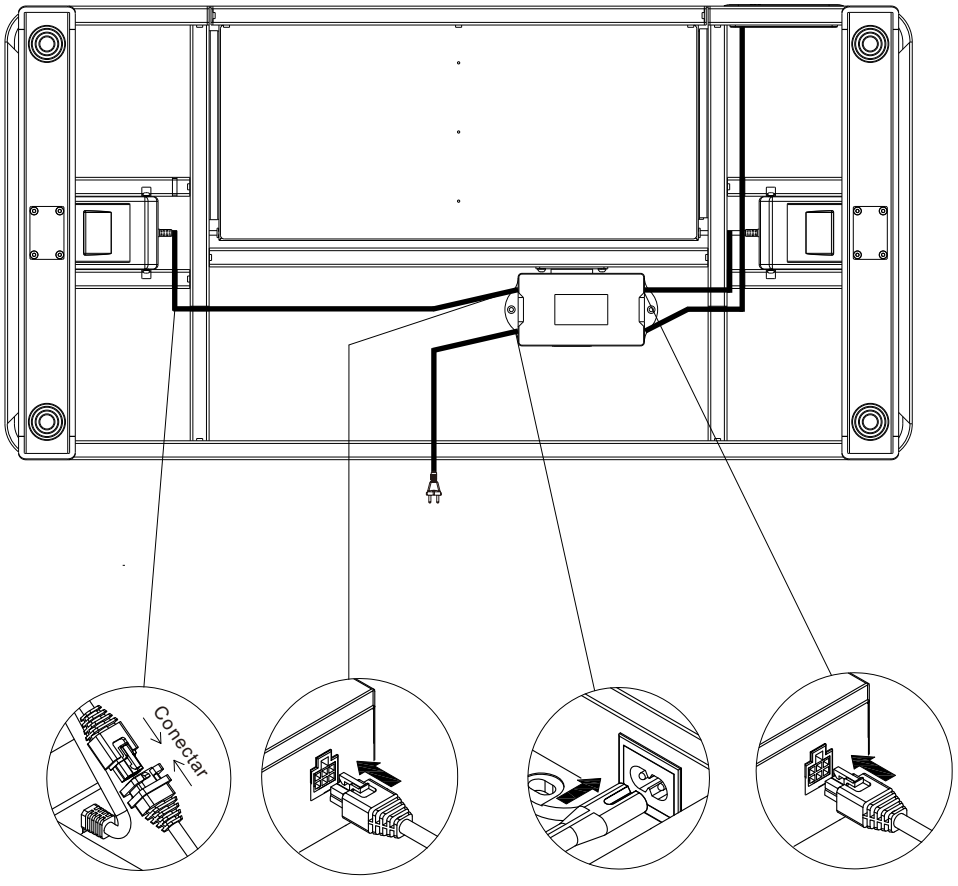

Paso 5

Voltee con cuidado la mesa en su ubicación fina y conéctela a la corriente.

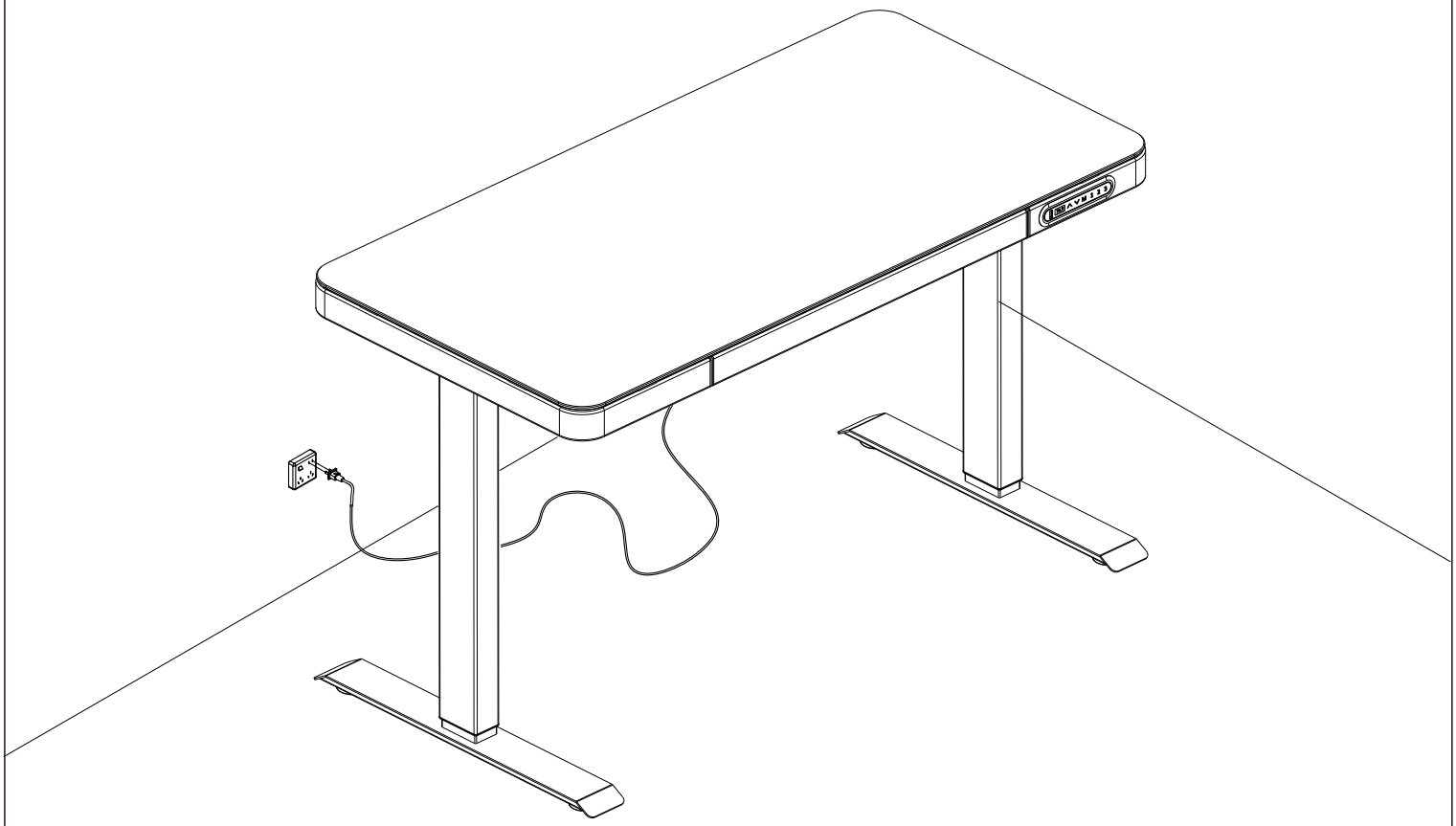

Listo para usar

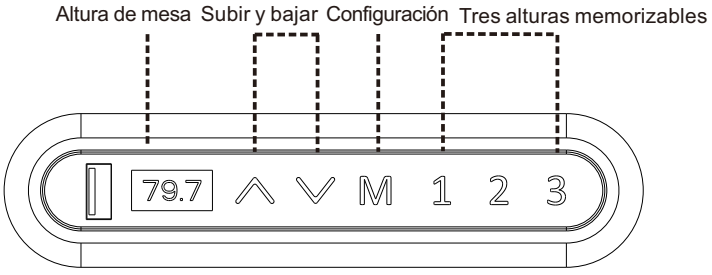

Antes de enchufar la mesa, asegúrese de que:

- Las columnas de elevación están niveladas y colocadas en la posición más baja.
- Todos los tornillos están apretados para evitar que la mesa haga ruido y se tambalee

Active la mesa siguiendo estos pasos:

- Mantenga presionado el botón hacia abajo de 10 a 15 segundos hasta que parpadee y emita un pitido..
- Suelte el botón y su mesa estará lista para usar.

Manual de operaciones

1. Configuración de alturas memorizables

-Presione el botón "M", la pantalla mostrará "S-" con flash
-Presione el número memorizando así la posición deseada.

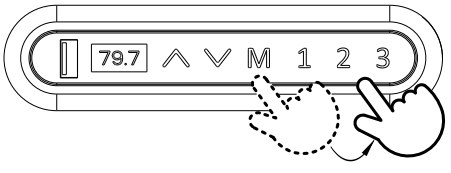

2. Función de seguridad avanzada: bloquea y desbloquea la mesa.

-Presione los botones subir y bajar al mismo tiempo durante 5 segundos, hasta que la pantalla muestre "LOC"
-Todos los botones individuales estarán inactivos y la mesa no podrá moverse.
-Presione de nuevo los botones subir y bajar al mismo tiempo para desbloquear el teclado y liberar el LOC

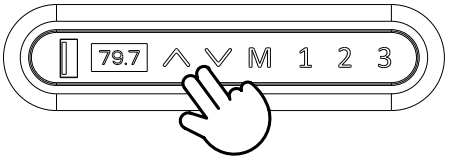

3. Restablecer la mesa

Cuando la pantalla muestre código de error o RST, restablezca la mesa:

-Desconecte el cable de alimentación de la caja de control.
-Desconecte el cable que une el teclado a la caja de control.
-Espere 30 minutos y vuelva a enchufar todos los cables.
-Haga el reinicio: presione el botón de subir y manténgalo presionado durante 10-15 segundos hasta que parpadee y emita un pitido

Mantenga presionado 10-15 segundos

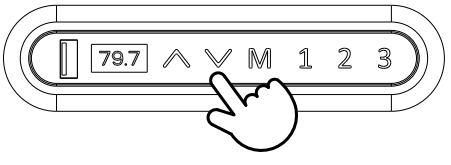

Mantenga presionado 10-15 segundos

<u>Si el teclado muestra HOT, desconecte y vuelva a conectar y deje que se enfríe durante un par de minutos antes de continuar.</u>

Cómo controlar la mesa a través de un teléfono móvil

1.Descargue la aplicación

A)Iphone

Descargue la aplicación desde App Store.

Busqu “NATE DRIVE” en el APP Store

NATE

App Store

B) Android

Si su teléfono móvil es Android, escanee este código QR con su navegador.

O visite nuestro sitio web https://www.natekj.com/app-download.html

NATE

2.Conecte la aplicación a la mesa

Antes de usar la aplicación, asegúrese de que el Bluetooth de su teléfono esté activo. Por favor, abra la aplicación “NATE”. Luego escanee el código QR en la caja de control como se indica arriba o ingrese el código (10009189 como ejemplo). Cada caja de control tiene un código QR único.

10009189

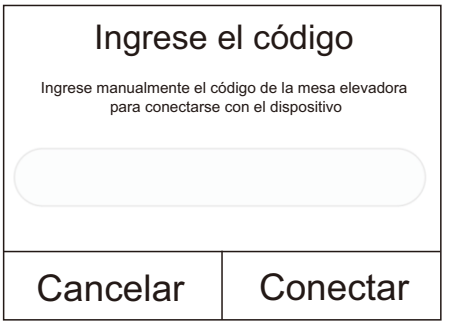

3. setup

Haga clic en este icon para configurar la altura deseada de pie o sentado.

Luego simplemente toque o para cambiar de posición.

Función de bloqueo para evitar tocar por error.

Haga clic en el icono de candado y le confirmará si activa esta función.

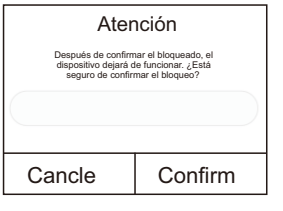

Confirme y la aplicación se bloqueará, aunque el mando/controlador seguirá activo.

NTstar

INSTRUCTION

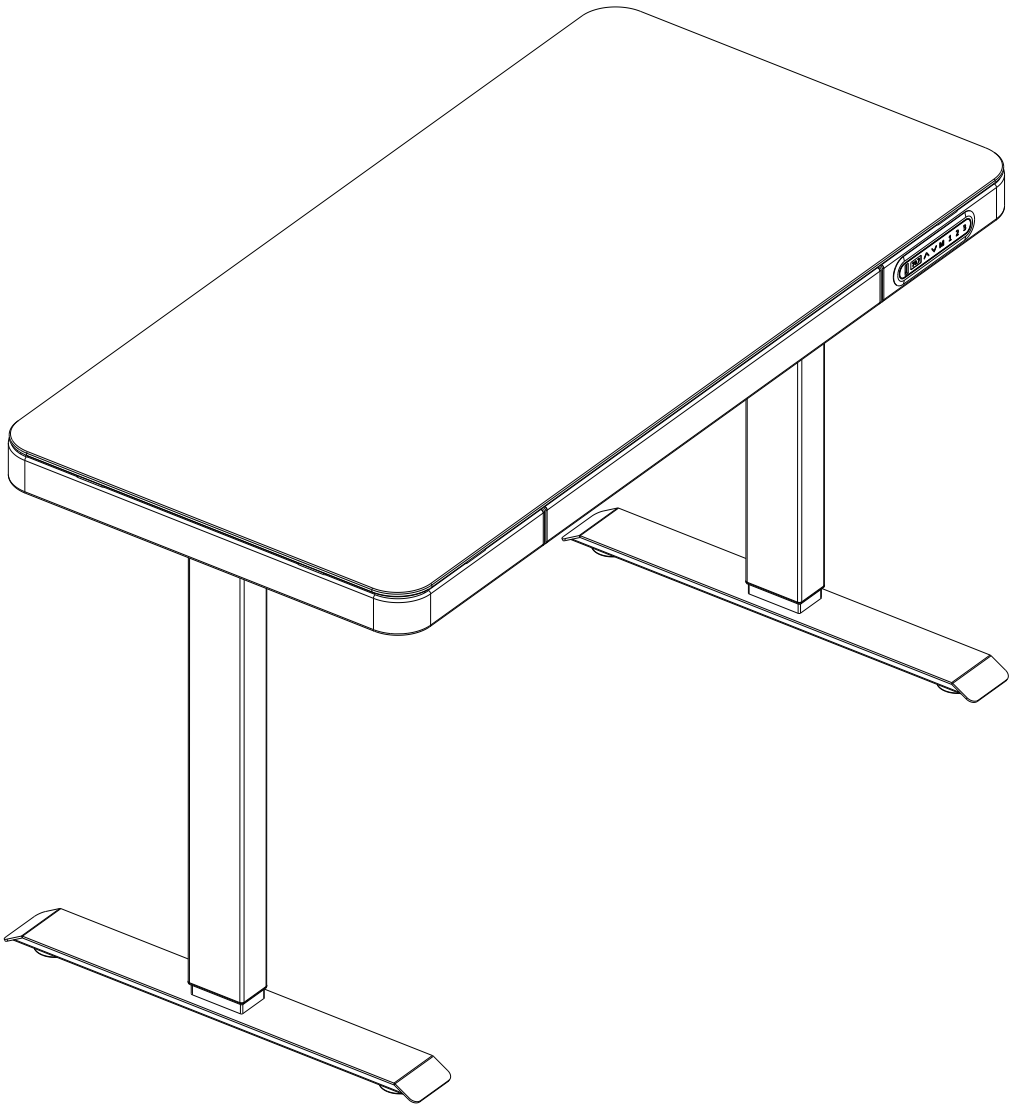

Part of the steps suggest two people install

Assembly Steps

Step 1

Attach each foot with qty 4 Screws(Part#A)

A

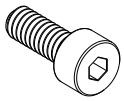

M6*16mm Screw Qty 8

C

M4 Allen key Qty 1

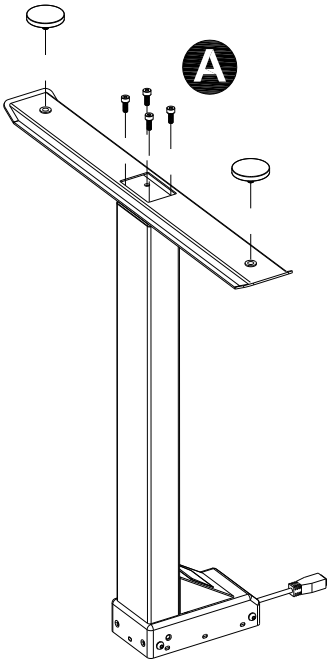

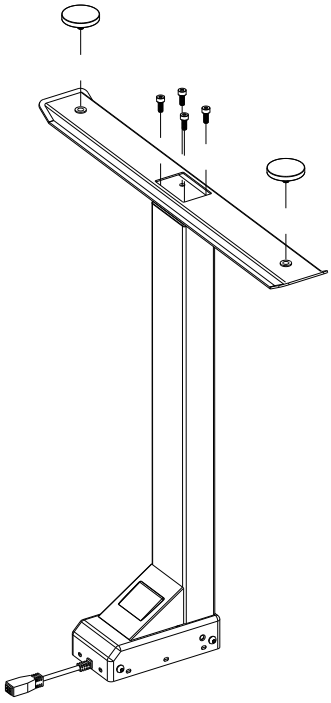

Main Components

Please check you have all the parts listed below

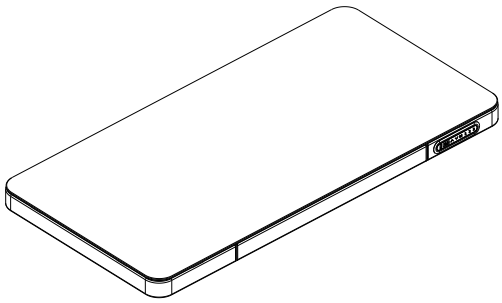

1 Table top Qty 1 (120*60*5.9cm)

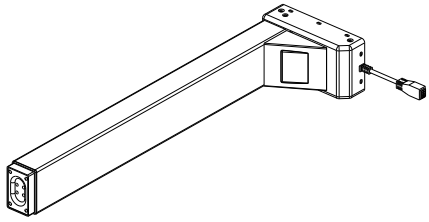

2 Leg Qty 2 (66.5*17.6*9.6cm)

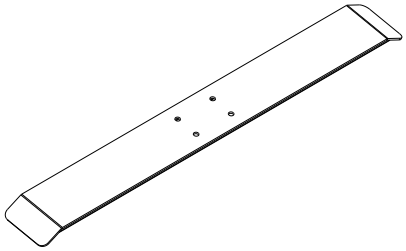

3 Foot Qty 2 (60*7.5*1.8cm)

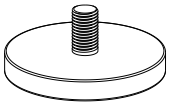

4 Leveling Studs Qty 4

Fixings, Fittings And Tools

Please check all the fittings listed below

Note: The quantities below are the correct amount to complete the assembly . In some case more fittings may be supplied than be required.

A	B	C	D
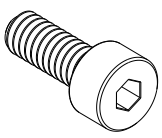	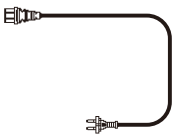	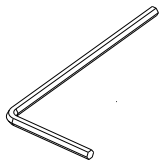	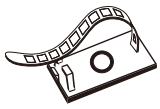
Qty 8 M6*16mm Screw	Qty 1 Power Cord	Qty 1 M4 Allen key	Qty 5 Cable Clips

Step 2

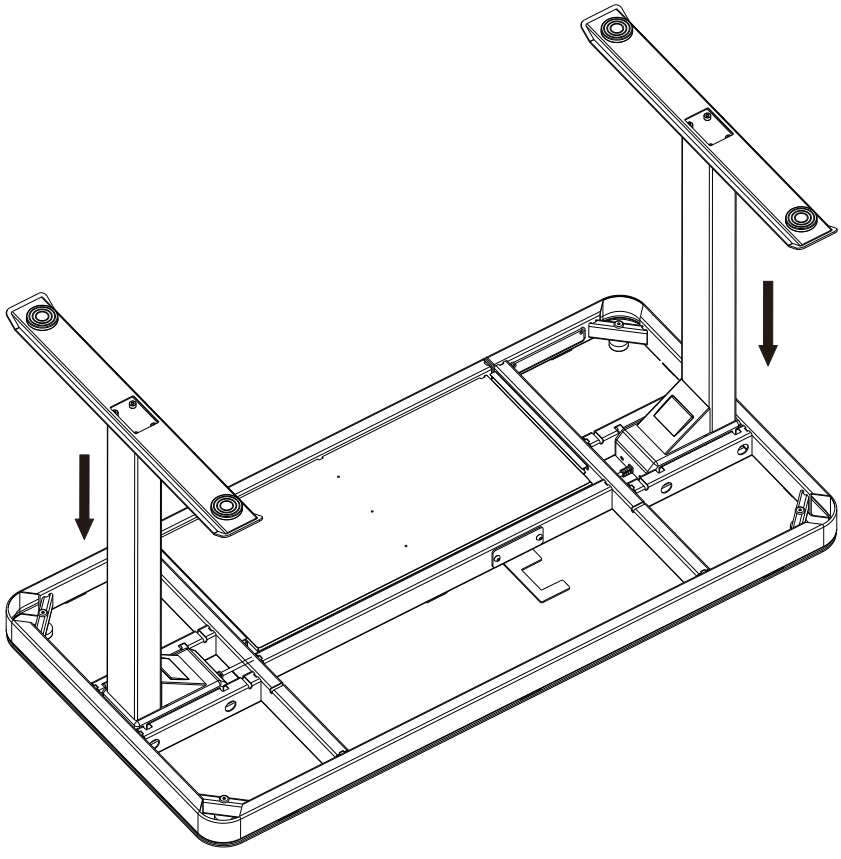

Attach two legs into the table top(Part#1)

Step 3

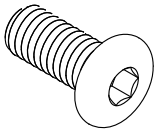

M6*12mm Screw Qty 8
(Pre-installed Screws)

C

M4 Allen key Qty 1

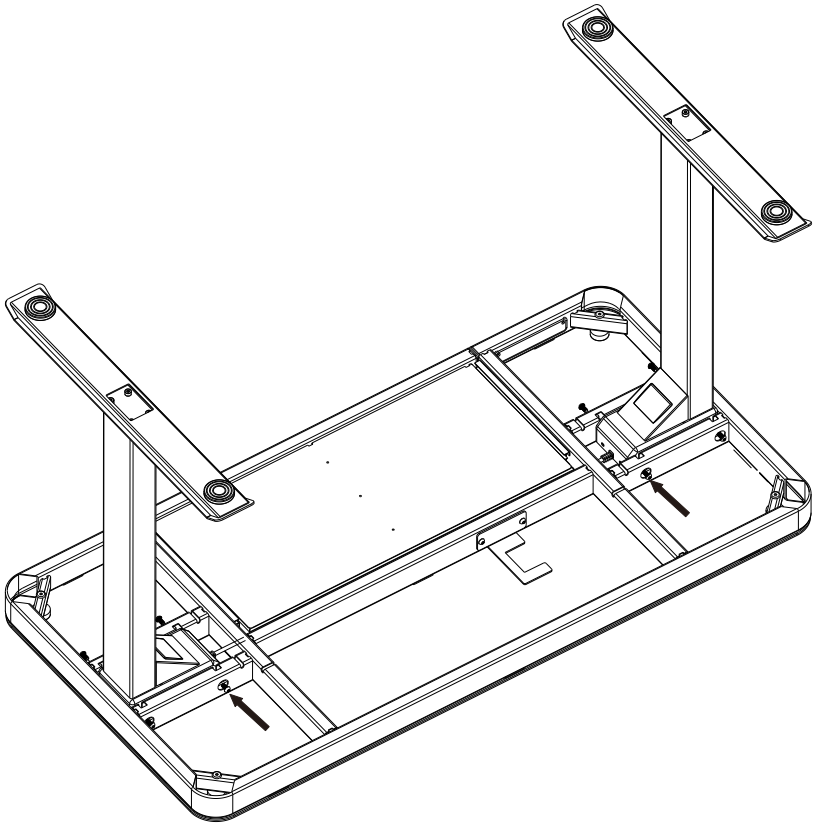

Tighten 8 Pre-installed Screws

Step 4

Attach control box
&connect cables

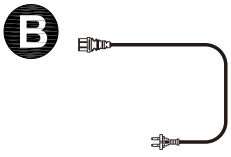

Qty 1 Power Cord

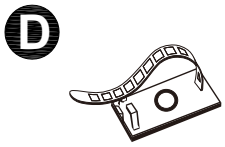

Qty 5 Cable Clips

Attention:
protect the
table top well

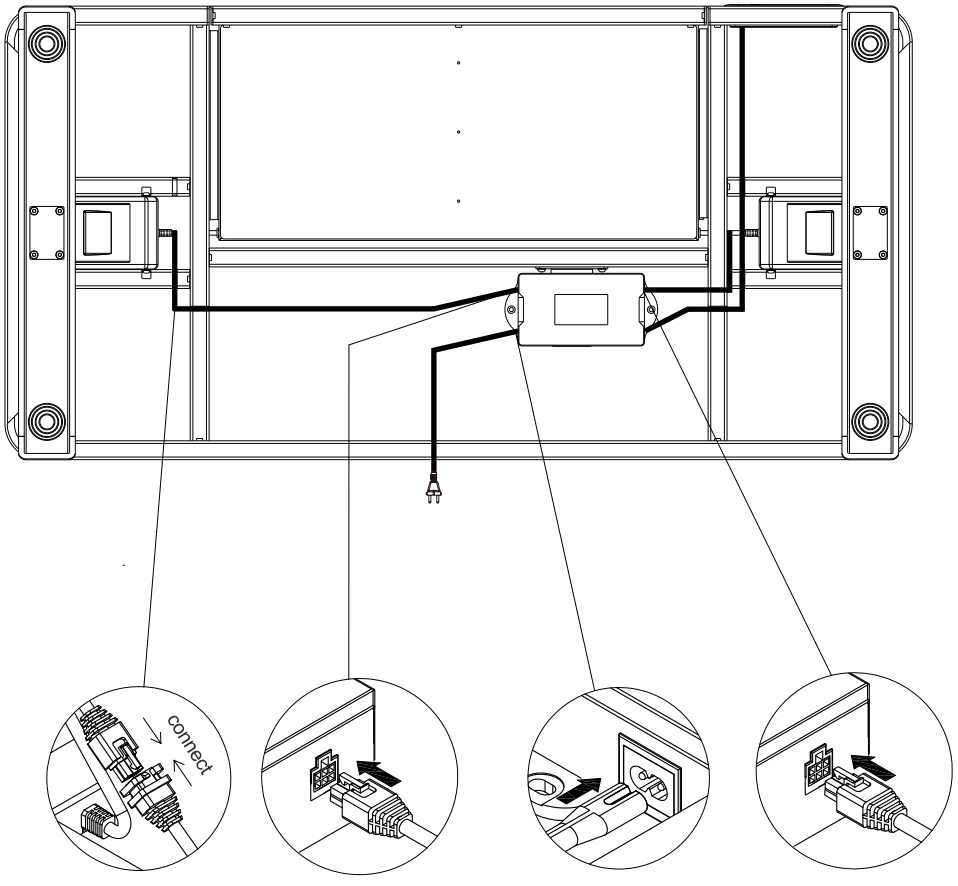

Step 5

Carefully turn the desk over into it's final location and connect to a power source.

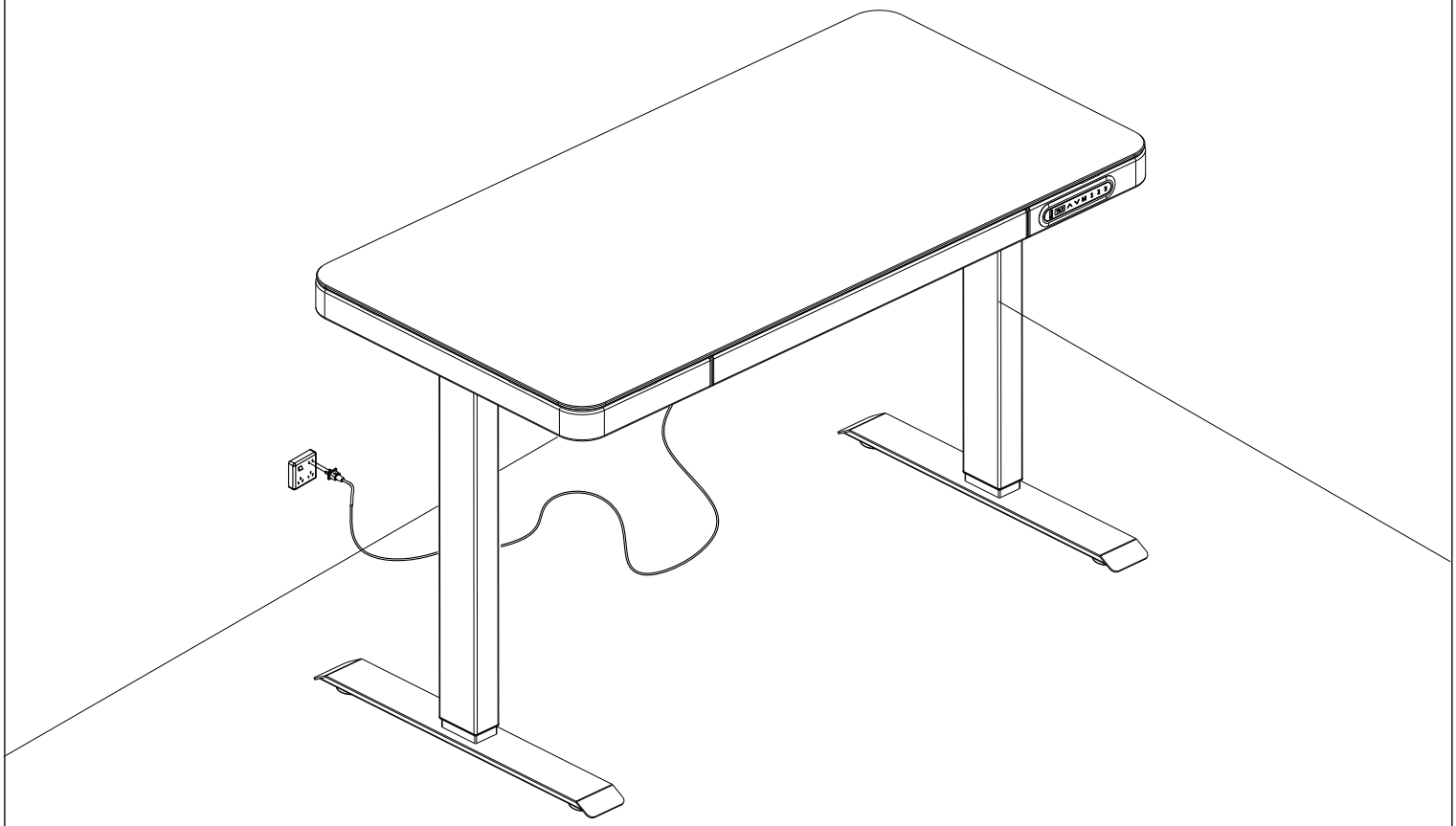

Ready To Use

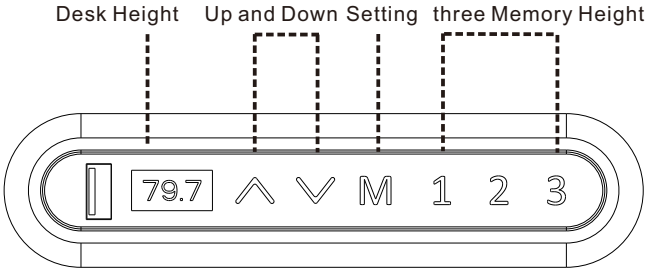

Before Plugging the table into the outlet, make sure that

- The lift columns are level and set at the lowest position.
- All the screws are tightened,to avoid the desk making noise and wobbling.

Activate the desk by following the next steps.

-Please press button down and hold for 10-15 seconds until it stutters and beeps.

-Release the button, then your desk is ready to use.

Operation Guide

1. Memory desired height

-Press button “M”,display show “S-” with flash.

-Press number and set desired position.

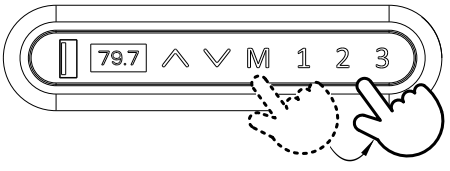

2. Advanced Safety feature- lock and unlock the table.

-Press button up and down at same time for 5 seconds, display “LOC”

-All single button will be inactive and table will be unable to move.

-Pressing button up and down together will unlock the keypad and release the LOC

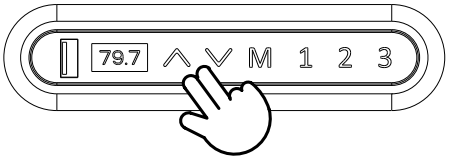

3. Reset the table

When display show Error code or RST, Please reset the table.

-Unplug the power cord from the control box.

-Unplug the cable that links the keypad to the control box.

-Wait 30 minutes and plug all the cables in again.

-Do the reset: please press button down and hold for 10-15 seconds until it stutters and beeps.

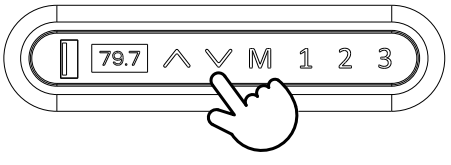

Press by holding 10-15 seconds

<u>If the keypad displays HOT,please unplug and replug and let it cool off for a couple of minutes before proceeding again.</u>

How to move my desk by smart phone

1.download the APP

A)Iphone

Please download desk control App firstly from App Store.

Search “NATE DRIVE” in App Store

NATE

App Store

B) Android

If your smart phone is Android system,
please scan this 2D code by browser.

Or visit our website https://www.natekj.com/app-download.html

NATE

2.connecting

Before using the app, please make sure you opened the Bluetooth function of your phone.

Please kindly open the app “NATE”. Then scan QR code on control box as above or input code (10009189 as example). Each control box has unique QR code.

10009189

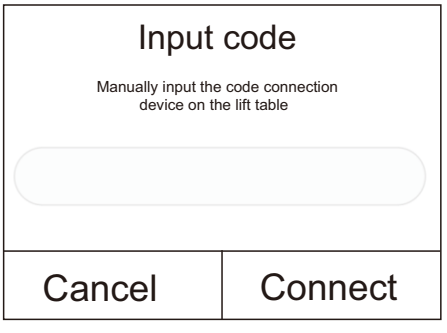

3. setup

Click this icon to setup your desired Sit height or Stand height.

Then just touch or to move this position.

Lock feature to avoid touch by mistake.

Click lock icon and it will confirm with you whether active this feature.

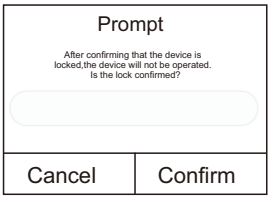

Confirm and App operation will lock and handset/controller operation still active.