Nextool

EN

Flashlight

User Manual

ORFLASHLIGHT02

Read this manual carefully before using the flashlight and keep it for future reference.

Characteristics

1. Practical 6-in-1 multifunctional flashlight: flashlight, camping flashlight, working light, signal warning light, portable charger, acoustic optical alarm.
2. Ideal for all kinds of activities: car trips, outdoor getaways or defense tool. The Thunder flashlight provides you with all the light you require at any time.
3. The maximum brightness intensity of the flashlight is 1000 lumens and the greatest beam distance is 240 meters. It incorporates patented Fresnel lens, telescopic focusing and quick switching between spotlight and floodlight.
4. The intense sound alarm, together with the strobe effect light, offers double protection against any danger.
5. The red and white side light works as both illumination and emergency light. Its magnetic fixing system allows you to have your hands free.
6. It can be used as an emergency portable charger to ensure that your phone is always operational in case of emergency.

Specifications

Photoelectric measurement parameters	**Focusing Flashlight**			**Side light (working light/camping light/signal light)**				**Acoustic optical alarm**
Brillo	High	Medium	Low	Low	High	Red light	Red and white strobe lights	S.O.S
	1000lm	180lm	40lm	20lm	200lm	6lm	----	Buzzer alarm and strobe light Operating time 5h
Tiempo de funcionamiento	2.5h	6h	24h	48h	4h	24h	90h	
Distancia de alcance	240m	100m	40m	5m	15m	----	----	
Impact resistance	1 m							
Water resistance	IPX4							
Dimensions	34 mm (body diameter) x 160.5±2 mm (length)							
Weight	203.5g±5g (accessories not included)							
Material	Aerospace aluminium 6061-T6 and ABS plastic, Type II Anodised finish							
Charge	Type-C Charge, 5V 1A, Charging Time ≈3.5 hours, (USB-A Port, 5V 1A, 1400mAh Battery Capacity)							
Battery	1 x 18650 Li-Ion Battery, 2600mA 3.6V 9.36W							

The above parameters strictly conform to the standard test Q/GDBCY 015-2019. The battery used was a 1×18650 (2600mAh) lithium-ion battery. If the tested battery or environment is different, the performance parameters may differ.

Instructions for use

- **On/Off:**
  Press the button for 0.5s to turn on with the normal mode and press once to increase the light intensity. Press twice to switch to Camping mode.

- **Flashlight/side light mode:**
  Double-click fast to switch between flashlight and side light option.

- **Flashlight Brightness Adjustment:**
  Press the button to change brightness intensity.

- **Telescopic focus:**
  Retract or extend the head of the flashlight to switch between spotlight and floodlight.

- **Side light brightness adjustment:**
  Whenthe side light is on, press the button to switch between different modes (low white light, bright white light, red light and red and white lights with strobe effect).

- **S. O. S. Mode:**
  Press the button for 2.5s to activate S. O. S. Mode (flashlight with strobe effect + position light with strobe effect + buzzer alarm).

* The flashlight has a Memory function in normal mode. When you switch it on again, it will maintain the same intensity that you have previously activated.

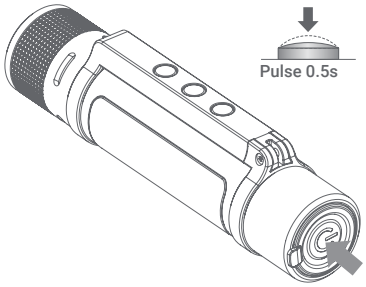

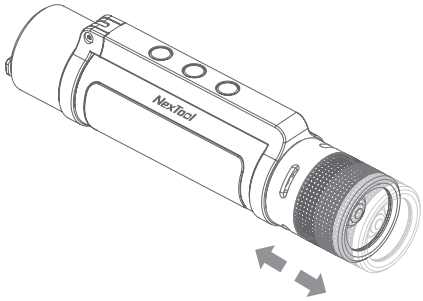

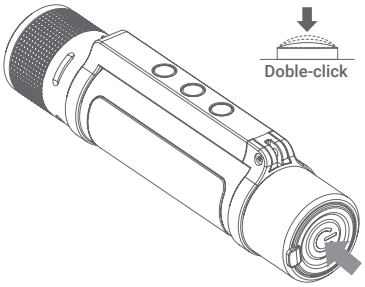

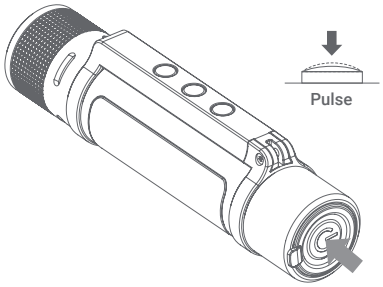

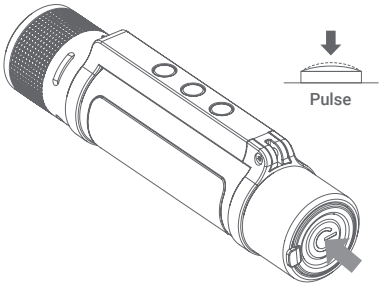

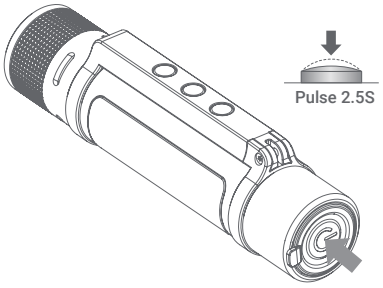

Charge

- **Type-C Charger:**
  Duration of 3.5 h approx. with a power supply below 5V 1A or USB adapter. When charging starts, the red light flashes. When charging is complete, the red light remains steady.

- **Emergency portable charger:**
  USB-A output port with rated capacity at room temperature: 1400 mAh (5V 1A).

Specific safety precautions

1. If the flashlight comes into contact with sea water or corrosive products, rinse with water and dry it immediately.

2. The battery of this product contains lithium ions. Do not remove the battery without permission to avoid damaging the product.

3. Do not disassemble, press, punch, short-circuit or expose the product to fire or temperatures above 60°C.

4. The light from the flashlight is intense. Keep out of the reach of children and avoid contact with eyes.

General safety information

Please read the following instructions before using the device for the first time:

- When you use device keep it away from heat sources (fire) and from humidity sources (water and other liquids).
- If the product is wet or damaged do not use it.
- Do not use the product with wet hands.
- Do not leave the product in contact with flammable materials.
- Do not expose the product to high temperatures (for example: inside a car during hot weather).
- Do not throw the product into fire.
- Keep the product away from children.
- Disconnect or switch off the product if you are not going to use for a long period of time.
- Do not use the device if you perceive any visible defects.
- Do not attempt to open or puncture the product. You might damage it.
- Do not use the product with incompatible devices.
- Do not dismount or modify the product. These actions will invalidate the Warranty.

Legal Note

Hereby, Atlantis Internacional S.L. declares that this product is in compliance with the essential requirements and other relevant provisions of Directive 2014/53/EC.
The features and functions described in this manual are based on tests made by Atlantis Internacional S.L. It is the user's responsibility to examine and verify the product after its purchase. Atlantis Internacional S.L. is not responsible and will never be liable for any personal loss or injury, economical loss, material loss or any damage due to misuse, abuse or improper installation of the product.

For electronical devices with Bluetooth: Atlantis Internacional S.L. is not responsible and will never be liable for any function, communication and connection failure between the product and Bluetooth enabled devices.

Electronic and electrical devices disposal

This symbol indicates that electrical and electronic equipment is to be collected separately.

- This product is designated for separate collection at an appropriate collection point. Do not dispose of as household waste.
- The final price of this product includes the cost necessary for the correct environmental management of the generated waste.
- If the equipment uses batteries, they must be removed from the equipment and disposed in an appropriate collection center. If the batteries cannot be removed, do not attempt to do it yourself since it must be done by a qualified professional.
- Separate collection and recycling helps conserve natural resources and prevent negative consequences for human health and the environment that might result from incorrect disposal.
- For more information, contact the retailer or the local authorities in charge of waste management.

Nextool

ES

Linterna outdoor

Manual de usuario

ORFLASHLIGHT02

Lea atentamente este manual antes de utilizar la linterna y consérvelo para futuras consultas.

Características

1. Práctica linterna multifuncional 6 en 1: linterna, linterna de camping, luz de trabajo, luz de señalización, cargador portátil, alarma óptica acústica.

2. Ideal para todo tipo de actividades: desplazamientos en coche, escapadas outdoor o herramienta de defensa. La linterna Thunder te ofrece toda la luz que necesitas justo cuando lo necesitas.

3. La máxima intensidad de brillo de la linterna es de 1000 lúmenes y la mayor distancia de alcance es de 240 metros. Incluye una lente Fresnel patentada, enfoque telescópico y cambio rápido entre enfoques diferentes.

4. La intensa alarma de sonido junto con la luz con efecto estroboscópico, ofrece doble protección ante el peligro.

5. La luz lateral roja y blanca funciona tanto como iluminación como luz de emergencia. Su sistema magnético de fijación permite tener las manos libres.

6. Puede utilizarse como cargador portátil de emergencia para asegurar que el teléfono esté siempre operativo en caso de emergencia.

Especificaciones

Parámetros fotoeléctricos de medición	**Linterna con enfoque**			**Luz lateral (luz de trabajo/luz de camping/luz de señalización)**				**Alarma óptica acústica**
Brillo	Alto	Medio	Bajo	Bajo	Alto	Luz roja	Luces estroboscópicas roja y blanca	S.O.S
	1000lm	180lm	40lm	20lm	200lm	6lm	----	Alarma con sonido y luz estroboscópica Tiempo de funcionamiento 5h
Tiempo de funcionamiento	2.5h	6h	24h	48h	4h	24h	90h	
Distancia de alcance	240m	100m	40m	5m	15m	----	----	
Resistencia del impacto	1 m							
Resistencia al agua	IPX4							
Medidas	34 mm (diámetro cuerpo) x 160,5±2 mm (largo)							
Peso	203.5g±5g (accesorios no incluidos)							
Material	Aluminio aeroespacial 6061-T6 y plástico ABS, acabado anodizado tipo II							
Carga	Carga tipo C, 5V 1A, tiempo de carga ≈3.5 horas, (puerto USB-A, 5V 1A, capacidad batería 1400mAh)							
Batería	1 x 18650 batería Li-Ion, 2600mA 3.6V 9.36W							

Los anteriores parámetros se ajustan estrictamente al test estándar Q/GDBCY 015-2019. La batería utilizada fue una batería de iones de litio 1×18650 (2600mAh). Si la batería testeada o el ambiente son diferentes, los parámetros de rendimiento pueden ser diferentes.

Modo de empleo

- **Encendido/apagado:**
  Pulse el botón durante 0,5 s para encender el modo normal y pulse una vez para aumentar la intensidad de la luz. Pulse dos veces para cambiar al modo Camping.

- **Modo linterna/luz lateral:**
  Doble clic rápido para cambiar entre la opción de linterna y luz lateral.

- **Ajuste de brillo de la linterna:**
  Pulse el botón para cambiar la intensidad del brillo.

- **Foco telescópico:**
  Retraiga o extienda la cabeza de la linterna para enfocar y desenfocar.

- **Ajuste de brillo de la luz lateral:**
  Una vez la luz lateral esté encendida, pulse el botón para cambiar a los diferentes modos (luz blanca baja, luz blanca intensa, luz roja y luces roja y blanca con efecto estroboscópico).

- **Modo S.O.S:**
  Pulse el botón durante 2,5 s para activar el modo S.O.S. (linterna con efecto estroboscópico + luz de posición con efecto estroboscópico + alarma con sonido).

* La linterna tiene función Memoria en el modo normal. Cuando vuelva a encenderla, mantendrá la misma intensidad que haya activado anteriormente.

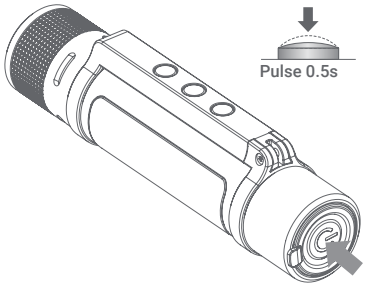

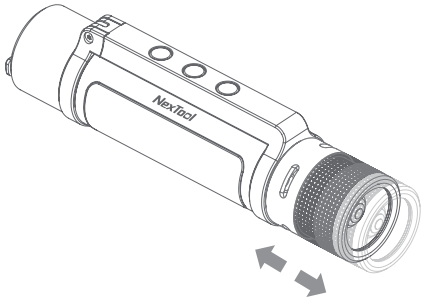

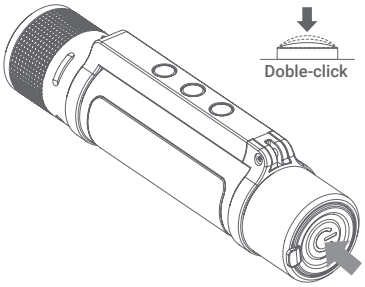

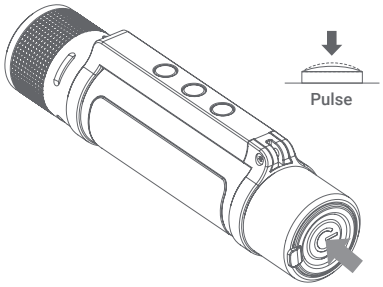

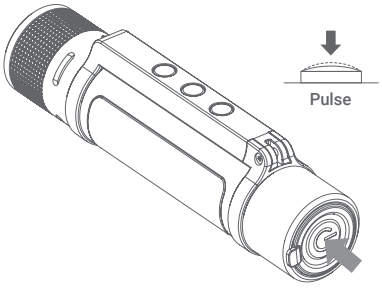

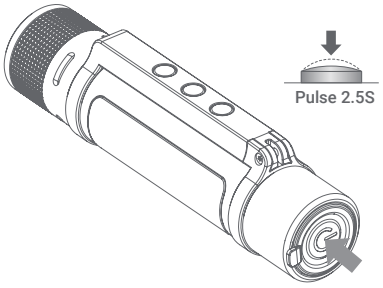

Carga

- **Cargador tipo C:**
  Duración de 3,5 h aprox. con una fuente de alimentación por debajo de 5V 1A o adaptador USB. Cuando la carga empieza, la luz roja parpadea. Cuando la carga se ha completado, la luz roja se mantiene fija.

- **Cargador portátil de emergencia:**
  Puerto de salida USB-A con capacidad nominal a temperatura ambiente: 1400 mAh (5V 1A).

Precauciones de seguridad específicas

1. Si la linterna entra en contacto con agua salada o productos corrosivos, lávela y séquela inmediatamente.

2. La batería de este producto contiene iones de litio. No retire la batería sin permiso para evitar dañar el producto.

3. No desmontar, presionar, perforar, provocar un cortocircuito o exponer el producto al fuego o a temperaturas superiores a 60°C.

4. La luz de la linterna es intensa. Mantener fuera del alcance de los niños y evitar el contacto con los ojos.

Información general de seguridad

Antes de su uso inicial lea las siguientes instrucciones atentamente:

- Mantenga el producto alejado de una fuente de calor (fuego) y de humedad (agua y otros líquidos).
- No utilice el producto si está mojado o dañado.
- No utilice el producto con las manos mojadas.
- No deje el producto en contacto con materiales inflamables.
- No exponga el producto a altas temperaturas (por ejemplo: Dentro de un coche durante un clima caliente).
- No tire el producto al fuego.
- Mantenga el producto fuera del alcance de los niños.
- Desconecte el producto si no lo va a utilizar.
- No use el producto si aprecia defectos visibles.
- No abra, ni perfore, ni de golpes al producto. Podría causar daños.
- No use el producto con dispositivos u objetos incompatibles.
- No desmonte ni modifique el producto. Estas acciones invalidan la garantía.

Nota Legal

Por medio de la presente Atlantis Internacional, S.L, declara que este producto cumple con los requisitos esenciales y cualesquiera otras disposiciones aplicables o exigibles de la Directiva 2014/53/CE.
Las funciones y características descritas en este manual se basan en pruebas realizadas por Atlantis Internacional S.L.
El usuario es responsable de examinar y verificar el producto al adquirirlo.
Atlantis Internacional S.L. declina toda responsabilidad por cualquier daño personal, material, económico, así como cualquier daño en su dispositivo, debido a un mal uso, abuso o instalación inapropiada del producto.

Para productos electrónicos con Bluetooth, Atlantis Internacional S.L. declina toda responsabilidad por fallos en el funcionamiento, comunicación o conexión entre el producto y el dispositivo habilitado con Bluetooth.

Desecho de equipos eléctricos y electrónicos

Este símbolo indica que los equipos eléctricos y electrónicos deben ser desechados por separado.

- Este producto se ha diseñado para desecharlo por separado en un punto de recogida de residuos adecuado. No lo deposite con la basura doméstica.
- Si el equipo funciona con baterías, estas deben extraerse y depositarse en un punto de recogida selectiva de este tipo de residuos. Si las baterías no son extraíbles, no las intente extraer, ya que lo debe hacer un profesional cualificado.
- Desechar y reciclar por separado ayuda a conservar los recursos naturales y previenen las consecuencias dañinas para la salud humana y el entorno que podrían surgir a causa de un desecho incorrecto.
- El precio final de este producto incluye el coste de la gestión ambiental necesaria para el correcto tratamiento de los residuos generados.
- Para obtener más información, puede ponerse en contacto con el vendedor o con las autoridades locales encargadas de la gestión de residuos.

Nextool

FR

Lampe de poche

Manuel utilisateur

ORFLASHLIGHT02

Lisez attentivement ce manuel avant d'utiliser la lampe de poche et conservez-le pour référence ultérieure.

Caractéristiques

1. Lampe de poche multifonction pratique 6 en 1 : lampe de poche, lampe de camping, lampe de travail, lampe de signalisation, chargeur portable, alarme acoustique et optique.

2. Idéal pour une multitude d'activités : trajets en voiture, escapades en plein air ou outil de défense. La lampe de poche Thunder vous procure toute la lumière dont vous avez besoin à tout moment.

3. L'intensité maximale de la luminosité de la lampe de poche est de 1 000 lumens et la portée maximale du faisceau est de 240 mètres. Elle intègre une lentille de Fresnel brevetée, une mise au point télescopique et un basculement rapide entre projecteur à faisceau élargi ou concentré.

4. L'alarme sonore intense, associée à la lumière à effet stroboscopique, offre une double protection contre tout danger.

5. L'éclairage latéral rouge et blanc fonctionne à la fois comme lampe et comme éclairage de secours. Son système de fixation magnétique vous permet d'avoir les mains libres.

6. Elle peut être utilisée comme chargeur portable d'urgence pour garantir que votre téléphone sera toujours opérationnel en cas d'urgence.

Spécifications

Paramètres de mesure photoélectrique	**Lampe à faisceau concentré**			**Éclairage latéral (lampe de travail / lampe de camping / lampe de signalisation)**				**Alarme acoustique optique**
Luminosité	Élevée	Moyenne	Faible	Faible	Élevée	Lumière rouge	Lumière strob. rouge et blanche	S.O.S
	1000lm	180lm	40lm	20lm	200lm	6lm	----	Alarme sonore et lumière stroboscopique Autonomie 5 h
Autonomie	2.5h	6h	24h	48h	4h	24h	90h	
Portée du faisceau	240m	100m	40m	5m	15m	----	----	
Résistance aux chocs	1 m							
Résistance à l'eau	IPX4							
Dimensions	34 mm (diamètre du corps) x 160,5±2 mm (longueur)							
Poids	203,5 ±5 g (accessoires non inclus)							
Matériau	Aluminium aérospatial 6061-T6 et plastique ABS, finition anodisée de type II							
Charge	Charge de type C, 5 V 1 A, temps de charge ≈3,5 heures, (port USB-A, 5 V 1 A, capacité de la batterie 1 400 mAh)							
Batterie	1 batterie Li-ion 18650, 2 600 mA, 3,6 V, 9,36 W							

Les paramètres ci-dessus sont strictement conformes au test standard Q/GDBCY 015-2019. La batterie utilisée était une batterie lithium-ion 1 18650 (2 600 mAh). Si la batterie testée ou l'environnement est différent, les paramètres de performance peuvent différer.

Mode d'emploi

- **Marche/Arrêt :**
  Appuyez sur le bouton pendant 0,5 s pour allumer en mode normal et appuyez une fois pour augmenter l'intensité lumineuse. Appuyez deux fois pour passer en mode Camping.

- **Mode lampe de poche / éclairage latéral :**
  Faites un double clic rapide pour basculer entre la lampe de poche et l'éclairage latéral.

- **Réglage de la luminosité de la lampe de poche :**
  Appuyez sur le bouton pour modifier l'intensité de la luminosité.

- **Mise au point télescopique :**
  Rétractez ou étirez la tête de la lampe de poche pour basculer entre projecteur à faisceau élargi ou concentré.

- **Réglage de la luminosité de l'éclairage latéral :**
  Lorsque l'éclairage latéral est allumé, appuyez sur le bouton pour basculer entre les différents modes (lumière blanche faible, lumière blanche brillante, lumière rouge, et lumière rouge et blanche avec effet stroboscopique).

- **Mode S.O.S. :**
  Appuyez sur le bouton pendant 2,5 s pour activer le mode S.O.S. (lampe de poche avec effet stroboscopique + feu de position avec effet stroboscopique + alarme sonore).

* La lampe de poche possède une fonction mémoire en mode normal. Lorsque vous la rallumerez, elle aura une intensité identique à celle que vous avez auparavant choisie.

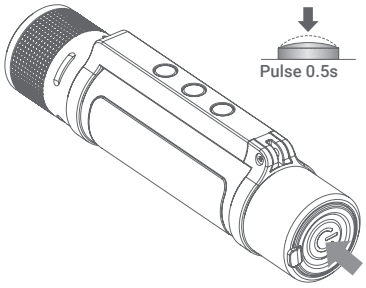

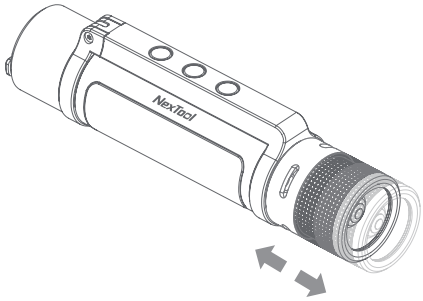

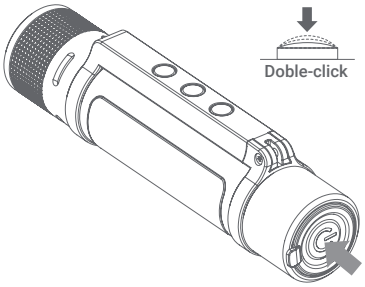

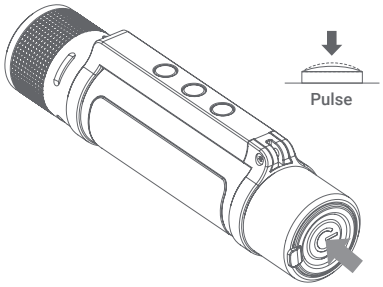

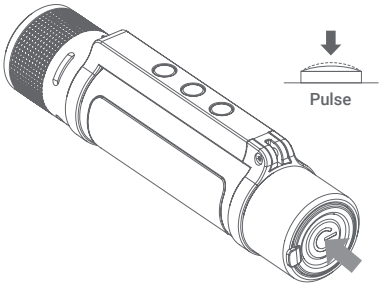

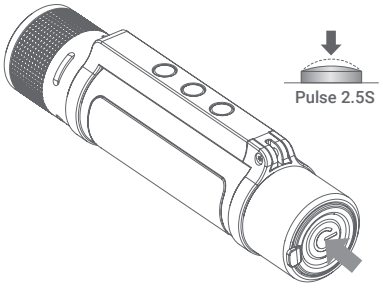

Charge

- **Chargeur de type-C :**
  Durée de la charge : 3,5 h environ, avec une alimentation inférieure à 5 V 1 A ou un adaptateur USB. Au début de la charge, le voyant rouge clignote. Lorsque la charge est terminée, le voyant rouge reste fixe.

- **Chargeur portable d'urgence :**
  Port de sortie USB-A avec capacité nominale à température ambiante : 1 400 mAh (5 V 1 A).

Précautions de sécurité spécifiques

1. Si la lampe torche entre en contact avec de l'eau de mer ou des produits corrosifs, rincez-la à l'eau douce et séchez-la immédiatement.

2. La batterie de ce produit contient des ions lithium. Ne retirez pas la batterie sans autorisation pour éviter d'endommager le produit.

3. Ne pas démonter, compresser, percer, court-circuiter ou exposer le produit au feu ou à des températures supérieures à 60°C.

4. La lumière de la lampe de poche est intense. Tenir hors de portée des enfants et éviter tout contact avec les yeux.

Informations de sécurité générales

Veuillez lire les instructions de sécurité suivantes avant tout utilisation :

- Lors de son utilisation, maintenez le produit éloigné de toute source de chaleur (feu) et d'humidité (eau et autres liquides).
- Veillez à ne pas utiliser le produit si celui-ci est mouillé ou endommagé.
- Veillez à ne pas utiliser le produit avec les mains mouillées.
- Ne mettez pas le produit en contact avec des matériaux inflammables.
- N'exposez pas le produit à des températures élevées, conservez-le à l'abri de la lumière directe du soleil.
- Ne jetez pas le produit dans le feu.
- Conservez le produit hors de portée des enfants.
- Débranchez de la source d'alimentation ou éteignez le produit si vous ne l'utilisez pas.
- N'utilisez pas le produit si vous détectez quelconque défaut ou endommagement visible.
- Veillez à ne pas ouvrir ou percer le produit, cela pourrait l'endommager.
- N'utilisez pas le produit avec des appareils ou objets incompatibles.
- Veillez à NE PAS effectuer de modifications non autorisées sur ce produit. Une telle opération annule la garantie.

Mentions légales

Atlantis Internacional, S.L., déclare que ce produit est conforme aux exigences essentielles et à tout autre règlement applicable ou réglementaire en vertu de la directive 2014/53/CE.
Les fonctions et caractéristiques décrites dans ce manuel sont basées sur des tests effectués par Atlantis Internacional S.L. L'utilisateur est responsable de l'examen et de la vérification du produit lors de son achat.
Atlantis Internacional S.L. ne saurait être tenu responsable des dommages personnels, matériels ou financiers, ainsi que des dommages à l'appareil résultant d'une utilisation non conforme, d'une utilisation abusive ou d'une installation incorrecte du produit.

Pour les produits électroniques avec Bluetooth, Atlantis Internacional S.L. ne sera pas tenu responsable des défaillances de fonctionnement, de communication ou de connexion entre le produit et le périphérique compatible Bluetooth.

Éléments électriques et électroniques endommagés

Ce symbole indique que les dispositifs électriques et électroniques doivent être éliminés séparément.

- Ce produit a été conçu pour être éliminé séparément dans un centre de collecte des déchets approprié. Ne le jetez pas avec les ordures ménagères.
- Si l'ensemble fonctionne avec des batteries, celles-ci doivent être retirées et éliminées dans un point de collecte pour ce type de déchets. Si les batteries ne sont pas conçues pour être retirées, n'essayez pas de les démonter car cela doit être effectué par un professionnel qualifié.
- Le fait de jeter et de recycler séparément permet de préserver les ressources naturelles et d'éviter des conséquences néfastes pour la santé humaine et l'environnement qui pourraient résulter d'une élimination non conforme.
- Le coût final de ce produit comprend le coût de la gestion environnementale nécessaire au traitement approprié des déchets générés.
- Pour en savoir plus, vous pouvez contacter le vendeur ou les autorités locales responsables de la gestion des déchets.

Nextool

DE

Taschenlampe

Gebrauchsanleitung

ORFLASHLIGHT02

Lesen Sie diese Anleitung vor der Benutzung der Taschenlampe sorgfältig durch und bewahren Sie sei zum späteren Nachschlagen auf.

Eigenschaften

1. Praktische 6-in-1-Multifunktions-Taschenlampe: Taschenlampe, Camping-Taschenlampe, Arbeitslicht, Signal-Warnlicht, tragbares Ladegerät, akustisch-optischer Alarm.

2. Ideal für alle Arten von Aktivitäten: Autofahrten, Ausflüge in die Natur oder als Verteidigungswerkzeug. Mit der Thunder-Taschenlampe haben Sie jederzeit das nötige Licht.

3. Die maximale Helligkeit der Taschenlampe beträgt 1.000 Lumen und die größte Leuchtdistanz liegt bei 240 Metern. Die Taschenlampe verfügt über eine patentierte Fresnellinse, eine teleskopische Fokussierung und eine schnelle Umschaltung zwischen Scheinwerfer und Flutlicht.

4. Der intensive Tonalarm bietet zusammen mit dem Stroboskoplicht einen doppelten Schutz vor jeder Gefahr.

5. Das rot-weiße Seitenlicht dient sowohl als Beleuchtung als auch als Notlicht. Dank des magnetischen Befestigungssystems haben Sie die Hände frei.

6. Kann als tragbares Notladegerät verwendet werden, um sicherzustellen, dass Ihr Telefon im Notfall immer betriebsbereit ist.

Spezifikationen

Fotoelektrische Messparameter	**Fokussierende Taschenlampe**			**Seitenlicht (Arbeitslicht/Campinglicht/Signallicht)**				**Akustischer optischer Alarm**
Helligkeit	Hoch	Mittel	Niedrig	Niedrig	Hoch	Rotes Licht	Rote und weiße Stroboskoplichter	S.O.S
	1000lm	180lm	40lm	20lm	200lm	6lm	----	Akustischer Alarm und Stroboskoplicht Betriebsdauer 5 h
Betriebszeit	2.5h	6h	24h	48h	4h	24h	90h	
Leuchtdistanz	240m	100m	40m	5m	15m	----	----	
Stoßfestigkeit	1 m							
Wasserbeständigkeit	IPX4							
Abmessungen	34 mm (Körperdurchmesser) x 160,5 ± 2 mm (Länge)							
Gewicht	203,5g ± 5 g (Zubehör nicht inbegriffen)							
Material	Luft- und Raumfahrtaluminium 6061-T6 und ABS-Kunststoff, Typ II Eloxierung							
Aufladen	Typ-C-Ladung, 5 V 1 A, Ladezeit ≈ 3,5 Stunden, (USB-A-Anschluss, 5 V 1 A, 1.400mAh Akkukapazität)							
Akku	1 x 18650 Li-Ion Akku, 2.600 mA 3,6 V 9,36 W							

Die oben genannten Parameter entsprechen streng dem Standardtest Q/GDBCY 015-2019. Als Akku wurde ein 1×18650 (2.600mAh) Lithium-Ionen-Akku verwendet. Wenn der getestete Akku oder die Umgebung anders ist, können die Leistungsparameter abweichen.

Gebrauchsanweisung

- **Ein/Aus:**
  Drücken Sie die Taste 0,5 Sekunden lang, um den normalen Modus einzuschalten, und drücken Sie einmal, um die Lichtintensität zu erhöhen. Drücken Sie zweimal, um in den Campingmodus zu wechseln.

- **Taschenlampen-/Seitenlichtmodus:**
  Klicken Sie schnell zweimal, um zwischen der Taschenlampen- und Seitenlichtoption zu wechseln.

- **Einstellen der Helligkeit der Taschenlampe:**
  Drücken Sie die Taste, um die Helligkeit zu ändern.

- **Teleskopischer Fokus:**
  Der Kopf der Taschenlampe kann ein- und ausgefahren werden, um zwischen Scheinwerfer und Flutlicht zu wechseln.

- **Einstellung der Helligkeit des Seitenlichts:**
  Wenn das Seitenlicht eingeschaltet ist, drücken Sie die Taste, um zwischen verschiedenen Modi zu wechseln (schwaches weißes Licht, helles weißes Licht, rotes Licht und rotes und weißes Licht mit Stroboskopeffekt).

- **S. O.S.-Modus:**
  Drücken Sie die Taste für 2,5 Sek., um den S.O.S.-Modus zu aktivieren (Taschenlampe mit Stroboskopeffekt + Positionslicht mit Stroboskopeffekt + akustischer Alarm).

* Die Taschenlampe hat im normalen Modus eine Memory-Funktion. Wenn Sie sie erneut einschalten, behält sie die gleiche Intensität bei, die Sie zuvor aktiviert haben.

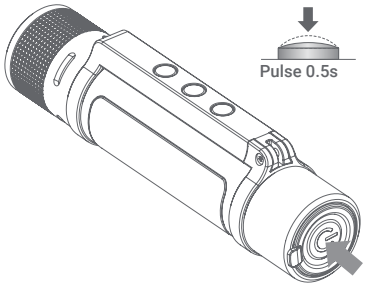

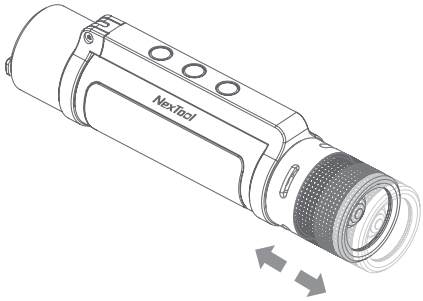

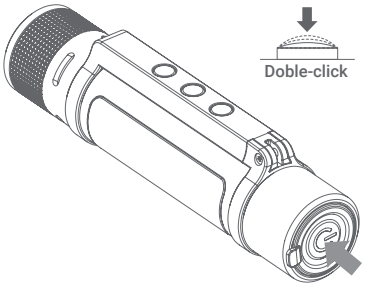

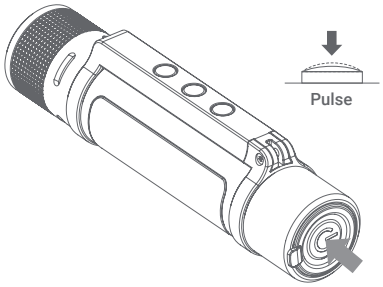

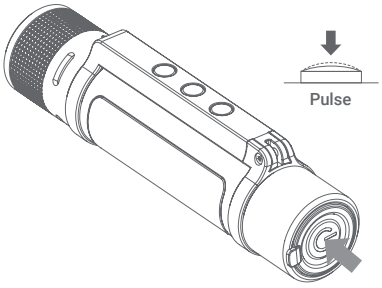

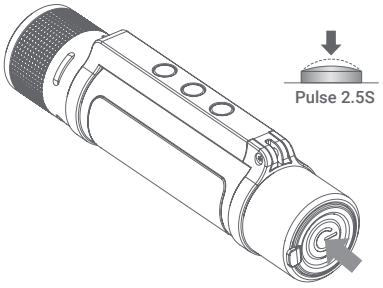

Aufladen

- **Typ-C-Ladegerät:**
  Ladedauer ca. 3,5 h mit einer Stromversorgung unter 5 V 1 A oder USB-Adapter. Wenn der Ladevorgang beginnt, blinkt das rote Licht. Wenn der Ladevorgang abgeschlossen ist, leuchtet die rote Lampe konstant.

- **Tragbares Notladegerät:**
  USB-A-Ausgangsanschluss mit Nennkapazität bei Raumtemperatur: 1.400 mAh (5 V 1 A).

Besondere sicherheitsvorkehrungen

1. Wenn die Taschenlampe mit Meerwasser oder ätzenden Produkten in Berührung kommt, spülen Sie sie mit Wasser ab und trocknen Sie sie sofort ab.

2. Der Akku dieses Produkts enthält Lithium-Ionen. Nehmen Sie den Akku nicht ohne Erlaubnis heraus, um eine Beschädigung des Produkts zu vermeiden.

3. Zerlegen Sie das Produkt nicht, drücken Sie es nicht, stanzen Sie es nicht, schließen Sie es nicht kurz und setzen Sie es keinem Feuer oder Temperaturen über 60°C aus.

4. Das Licht der Taschenlampe ist intensiv. Außerhalb der Reichweite von Kindern aufbewahren und Kontakt mit den Augen vermeiden.

Allgemeine Sicherheitshinweise

Bitte lesen Sie die folgenden Anweisungen, bevor Sie das Gerät zum ersten Mal benutzen:

- Wenn Sie das Gerät verwenden, halten Sie es von Hitzequellen (Feuer) und Feuchtigkeit (Wasser und andere Flüssigkeiten) fern.
- Wenn das Produkt nass oder beschädigt ist, verwenden Sie es nicht.
- Verwenden Sie das Gerät nicht mit nassen Händen.
- Lassen Sie das Produkt nicht mit brennbaren Materialien in Kontakt.
- Setzen Sie das Produkt keinen hohen Temperaturen aus (z.B. im Auto bei heißem Wetter).
- Werfen Sie das Produkt nicht ins Feuer.
- Halten Sie das Produkt von Kindern fern.
- Trennen Sie das Produkt vom Strom oder schalten Sie es aus, wenn Sie es über einen längeren Zeitraum nicht benutzen.
- Verwenden Sie das Gerät nicht, wenn Sie sichtbare Mängel feststellen.
- Versuchen Sie nicht, das Produkt zu öffnen oder zu durchbohren. Sie könnten es beschädigen.
- Verwenden Sie das Produkt nicht mit inkompatiblen Geräten.
- Das Produkt darf nicht demontiert oder modifiziert werden. Diese Aktionen führen zum Erlöschen der Garantie.

Rechtliche Hinweise

Atlantis Internacional erklärt hiermit, dass dieses Produkt den grundlegenden Anforderungen und anderen einschlägigen Bestimmungen der Richtlinie 2014/53/EG entspricht. Die in dieser Bedienungsanleitung beschriebenen Eigenschaften und Funktionen basieren auf Tests unserer Firma. Es liegt in der Verantwortung des Benutzers, das Produkt nach dem Kauf zu untersuchen und zu überprüfen. Technische Daten und Design können ohne vorherige Ankündigung geändert werden. Atlantis Internacional S.L. ist nicht verantwortlich und haftet nicht für persönliche Verluste oder Verletzungen, wirtschaftliche Verluste, materielle Verluste oder Schäden an Ihrem Gerät aufgrund von falscher Verwendung, Missbrauch oder unsachgemäßer Installation des Produkts.

Für elektronische Geräte mit Bluetooth, Atlantis Internacional S.L. ist nicht verantwortlich und haftet niemals für Funktions-, Kommunikations- und Verbindungsausfälle zwischen dem Produkt und Bluetooth-fähigen Geräten.

Entsorgung elektronischer und elektrischer Geräte

Dieses Symbol zeigt an, dass elektrische und elektronische Geräte getrennt gesammelt werden müssen.

- Este producto se ha diseñado para desecharlo por separado en un punto de recogida de residuos adecuado. No lo deposite con la basura doméstica.
- Dieses Produkt ist für eine separate Sammlung an einer geeigneten Sammelstelle bestimmt. Nicht als Hausmüll entsorgen.
- Wenn das Gerät Batterien verwendet, müssen diese aus dem Gerät entfernt und in einer entsprechenden Sammelstelle entsorgt werden. Wenn die Batterien nicht entfernt werden können, versuchen Sie nicht, dies selbst zu tun, da es von einem qualifizierten Fachmann durchgeführt werden muss.
- Separates Sammeln und Recycling helfen, natürliche Ressourcen zu schonen und negative Folgen für die menschliche Gesundheit und die Umwelt zu verhindern, die sich aus einer falschen Entsorgung ergeben könnten.
- Der Endpreis dieses Produkts beinhaltet die Kosten, die für die korrekte umweltgerechte Entsorgung der erzeugten Abfälle erforderlich sind.
- Für weitere Informationen wenden Sie sich bitte an den Einzelhändler oder die für die Abfallwirtschaft zuständigen lokalen Behörden.

Nextool

IT

Torcia

Manuale Utente

ORFLASHLIGHT02

Leggere attentamente questo manuale prima di utilizzare la torcia e conservarlo per riferimenti futuri.

Caratteristiche

1. Pratica torcia multifunzione 6 in 1: torcia elettrica, torcia da campeggio, luce di lavoro, luce di segnalazione, caricatore portatile, allarme ottico acustico.

2. Ideale per ogni tipo di attività: viaggi in auto, gite all'aperto o come strumento di difesa. La torcia Thunder offre tutta la luce necessaria in qualsiasi momento.

3. L'intensità massima di luminosità della torcia è di 1.000 lumen e la distanza massima del fascio luminoso è di 240 metri. È dotata di lente Fresnel brevettata, messa a fuoco telescopica e commutazione rapida tra faretto e proiettore.

4. L'intenso allarme sonoro, insieme alla luce ad effetto stroboscopico, offre una doppia protezione contro qualsiasi pericolo.

5. La luce laterale rossa e bianca funge sia da illuminazione che da luce di emergenza. Il suo sistema di fissaggio magnetico permette all'utente di avere le mani libere.

6. Può essere utilizzato come caricabatteria portatile di emergenza per garantire che il telefono sia sempre operativo in caso di emergenza.

Dettagli

<table>
<tr><th rowspan="2">Parametri di misurazione fotoelettrici</th><th colspan="3">Messa a fuoco telescopica</th><th colspan="4">Luce laterale
(luce di lavoro/ torcia da campeggio/ luce di segnalazione)</th><th>Allarme ottico acustico</th></tr>
<tr><td>Alta</td><td>Media</td><td>Bassa</td><td>Bassa</td><td>Media</td><td>Luce rossa</td><td>Luci stroboscopiche rosse e bianche</td><td>S.O.S</td></tr>
<tr><td rowspan="4">Luminosità

Autonomia

Distanza fascio luminoso</td><td>1000lm</td><td>180lm</td><td>40lm</td><td>20lm</td><td>200lm</td><td>6lm</td><td>----</td><td rowspan="3">Allarme acustico e luce stroboscopica
Autonomia
5h</td></tr>
<tr><td>2.5h</td><td>6h</td><td>24h</td><td>48h</td><td>4h</td><td>24h</td><td>90h</td></tr>
<tr><td>240m</td><td>100m</td><td>40m</td><td>5m</td><td>15m</td><td>----</td><td>----</td></tr>
<tr><td>Resistenza all'impatto</td><td colspan="8">1 m</td></tr>
<tr><td>Impermeabilità</td><td colspan="8">IPX4</td></tr>
<tr><td>Dimensioni</td><td colspan="8">34 mm (diametro corpo) x 160,5±2 mm (lunghezza)</td></tr>
<tr><td>Peso</td><td colspan="8">203.5g±5g (accessori non inclusi)</td></tr>
<tr><td>Materiale</td><td colspan="8">Alluminio aerospaziale 6061-T6 e plastica ABS, Finitura anodizzata di tipo II</td></tr>
<tr><td>Ricarica</td><td colspan="8">Caricabatteria di tipo-C, 5V 1A, Tempo di ricarica ≈3,5 ore, (Porta USB-A, 5V 1A, Capacità batteria 1400mAh)</td></tr>
<tr><td>Batteria</td><td colspan="8">1 batteria agli ioni di liotio 18650, 2600mA 3,6V 9,36W</td></tr>
</table>

I parametri di cui sopra sono strettamente conformi al test standard Q/GDBCY 015-2019. La batteria utilizzata era una batteria agli ioni di litio 18650 (2600mAh). Se la batteria testata o l'ambiente sono diversi, i parametri delle prestazioni possono differire.

Istruzioni d'uso

- **ON/OFF:**
  Premere il pulsante per 0,5 secondi per attivare la modalità normale e premere una volta per aumentare l'intensità della luce. Premere due volte per passare alla modalità Campeggio.

- **Torcia/Modalità Luce Laterale:**
  Fare doppio clic veloce per passare tra l'opzione torcia a luce laterale.

- **Regolazione Luminosità Torcia:**
  Premere il pulsante per modificare l'intensità della luminosità.

- **Messa a Fuoco Telescopica:**
  Ritrarre o estendere la testa della torcia per passare da faretto a proiettore.

- **Regolazione Luminosità Luce Laterale:**
  Quando la luce laterale è accesa, premere il pulsante per passare da una modalità all'altra (luce bianca bassa, luce bianca intensa, luce rossa e luci bianche e rosse con effetto stroboscopico).

- **Modalità S. O. S.:**
  Premere il tasto per 2,5 secondi per attivare la Modalità S. O. S. (torcia con effetto strobo + luce di posizione con effetto strobo + cicalino di allarme).

* La torcia dispone di una funzione di memoria in modalità normale. Quando la si riaccende, mantiene la stessa intensità attivata in precedenza.

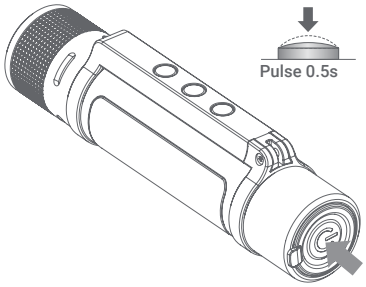

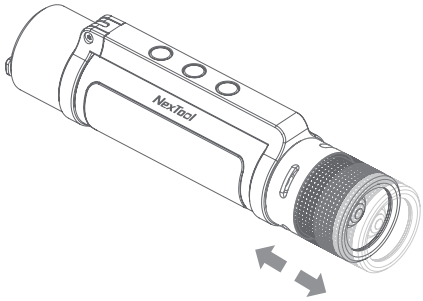

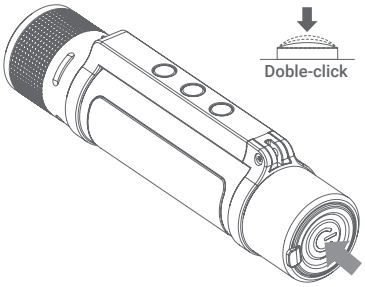

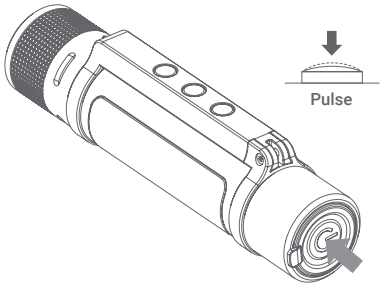

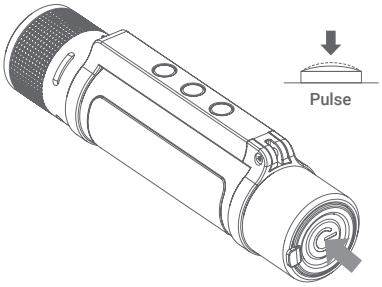

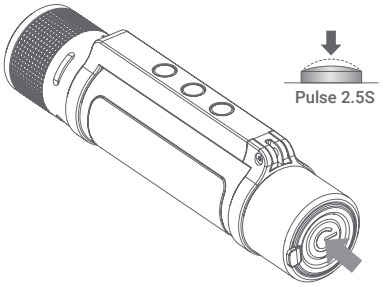

Ricarica

- **Caricabatteria di Tipo-C:**
  Durata di circa 3,5 ore con un'alimentazione inferiore a 5V 1A o adattatore USB. Quando si avvia la ricarica, la luce rossa lampeggia. Quando la carica è completa, la luce rossa rimane fissa.

- **Caricabatteria Portatile di Emergenza:**
  Porta di uscita USB-A con capacità nominale a temperatura ambiente: 1400 mAh (5V 1A).

Precauzioni di sicurezza specifiche

1. Se la torcia entra in contatto con acqua di mare o prodotti corrosivi, sciacquarla con acqua e asciugarla immediatamente.

2. La batteria di questo prodotto contiene ioni di litio. Non rimuovere la batteria senza autorizzazione per evitare di danneggiare il prodotto.

3. Non smontare, premere, perforare, cortocircuitare o esporre il prodotto al fuoco o a temperature superiori a 60° C.

4. La luce della torcia è intensa. Tenere fuori dalla portata dei bambini ed evitare il contatto diretto con gli occhi.

Informazioni generali di sicurezza

Leggere attentamente le seguenti istruzioni prima di usare per la prima volta il dispositivo:

- Quando si usa il dispositivo tenerlo lontano da qualsiasi fonte di calore (fuoco) e umidità (acqua e altri liquidi).
- Non usare il prodotto se bagnato o danneggiato.
- Non usare il prodotto con le mani bagnate.
- Non lasciare il prodotto in contatto con materiali infiammabili.
- Non esporre il prodotto ad alte temperature (per esempio: all'interno di un'auto in una giornata molto calda).
- Non lanciare il prodotto nel fuoco.
- Tenere il prodotto lontano dalla portata dei bambini.
- Scollegare o spegnere il prodotto se non si intende usare per un lungo periodo di tempo.
- Non usare il dispositivo se si percepiscono difetti visibili.
- Non cercare di aprire o forare il prodotto. Potrebbe danneggiarsi.
- Non usare il prodotto con dispositivi non compatibili.
- Non smontare o modificare il prodotto. Queste azioni annulleranno la garanzia.

Nota Legale

Con la presente, Atlantis Internacional, dichiara che questo prodotto è conforme ai requisiti essenziali e alle ulteriori disposizioni di rilievo stabilite dalla Direttiva 2014/53/EC. Le caratteristiche e le funzioni descritte nel presente manuale sono basate su test effettuati dalla nostra azienda. È responsabilità dell'utente esaminare e verificare il prodotto a seguito dell'acquisto. Le specifiche e il design potrebbero essere modificate senza previo preavviso. Atlantis Internacional S.L. non è responsabile e non è perseguibile per qualsiasi perdita o danno personale, economico, materiale o per danni a dispositivi, causati dall'uso improprio, dall'abuso o dall'errata installazione del prodotto.

Atlantis Internacional S.L. non è responsabile e non sarà mai da ritenersi responsabile per qualsiasi mancato funzionamento, comunicazione e connessione tra il prodotto e i dispositivi dotati di Bluetooth.

Smaltimento dei dispositivi elettronici ed elettrici

Questo simbolo indica che le apparecchiature elettriche ed elettroniche dovranno essere raccolte separatamente.

- Questo prodotto è progettato per essere raccolto separatamente presso il punto di raccolta assegnato. Non smaltirlo come rifiuti indifferenziati.
- Se l'apparecchio fa uso di batterie, queste devono essere rimosse dall'apparecchio e smaltite in un centro di raccolta adeguato. Se non è possibile rimuovere le batterie, non cercare di farlo in autonomia, l'operazione deve essere eseguita da un professionista qualificato.
- La raccolta differenziata e il riciclo aiutano a preservare le risorse naturali e prevengono le conseguenze negative per la salute degli esseri umani e per l'ambiente che potrebbero derivare da uno smaltimento sbagliato.
- Il prezzo finale di questo prodotto comprende il costo necessario per la corretta gestione ambientale dei rifiuti da esso derivati.
- Per maggiori informazioni, contattare il rivenditore o le autorità locali responsabili della gestione dei rifiuti.

Nextool

PT

Lanterna

Manual do Utilizador

ORFLASHLIGHT02

Leia atentamente este manual antes de utilizar a lanterna e guarde-o para referência futura.

Características

1. Prática lanterna multifuncional 6-em-1: lanterna, candeeiro de acampamento, luz de trabalho, luz de aviso de sinal, carregador portátil, alarme ótico e acústico.

2. Ideal para todo o tipo de atividades: viagens de carro, escapadelas ao ar livre ou ferramenta de defesa. A lanterna Thunder fornece-lhe toda a luz de que necessita em qualquer altura.

3. A intensidade máxima de brilho da lanterna é de 1000 lúmens e a maior distância do feixe é de 240 metros. Incorpora lentes Fresnel patenteadas, focagem telescópica e comutação rápida entre foco e holofote.

4. O alarme sonoro intenso, juntamente com a luz de efeito estroboscópico, oferece uma dupla proteção contra qualquer perigo.

5. A luz lateral vermelha e branca funciona tanto como luz de iluminação como luz de emergência. O seu sistema de fixação magnética permite-lhe ter as mãos livres.

6. Pode ser utilizado como um carregador portátil de emergência para assegurar que o seu telefone está sempre operacional em caso de emergência.

Especificações

Parâmetros de medição fotoelétrica	**Lanterna de focagem**			**Luz lateral (luz de trabalho/luz de sinalização/luz de sinalização)**				**Alarme ótico acústico**
Luminosidade	Alta	Média	Baixa	Baixa	Alta	Luz vermelha	Luzes estroboscópicas vermelhas e brancas	S.O.S
	1000lm	180lm	40lm	20lm	200lm	6lm	----	Alarme sonoro e luz estroboscópica Tempo de funcionamento 5h
Tempo de funcionamento	2.5h	6h	24h	48h	4h	24h	90h	
Distância do feixe	240m	100m	40m	5m	15m	----	----	
Resistência ao impacto	1 m							
Resistência à água	IPX4							
Dimensões	34 mm (diâmetro do corpo) x 160,5±2 mm (comprimento)							
Peso	203,5g±5g (acessórios não incluídos)							
Material	Alumínio aeroespacial 6061-T6 and ABS plástico, Tipo II Acabamento anodizado							
Carga	Tipo-C Charge, 5V 1A, Tempo de carga ≈3,5 horas, (USB-A Porta, 5V 1A, Capacidade da bateria 1400mAh)							
Batería	1 x 18650 Bateria de iões de lítio, 2600mA 3.6V 9.36W							

Os parâmetros acima referidos estão em estrita conformidade com o teste padrão Q/GDBCY 015-2019. A bateria utilizada foi uma bateria de iões de lítio de 1×18650 (2600mAh). Se a bateria testada ou o ambiente for diferente, os parâmetros de desempenho podem ser diferentes.

Instruções de uso

- **Ligar/Desligar:**
  Prima o botão durante meio segundo para ligar com o modo normal e prima uma vez para aumentar a intensidade da luz. Prima duas vezes para mudar para o modo Camping.

- **Modo lanterna/luz lateral:**
  Duplo clique rápido para alternar entre a lanterna e a opção de luz lateral.

- **Ajuste da luminosidade da lanterna:**
  Prima o botão para mudar a intensidade da luminosidade.

- **Foco telescópico:**
  Retraia ou estenda a cabeça da lanterna para alternar entre foco e holofote.

- **Ajuste da luminosidade lateral:**
  Quando a luz lateral estiver ligada, prima o botão para alternar entre diferentes modos (luz branca baixa, luz branca brilhante, luz vermelha e luzes vermelhas e brancas com efeito estroboscópico).

- **Modo S.O.S:**
  prima o botão durante 2,5 segundos para ativar o Modo S. O. S. (lanterna com efeito estroboscópico + luz de posição com efeito estroboscópico + alarme sonoro).

* A lanterna tem uma função de Memória em modo normal. Quando a liga novamente, manterá a intensidade que ativou anteriormente.

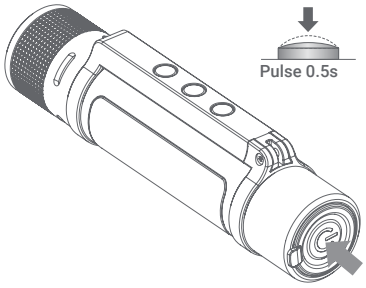

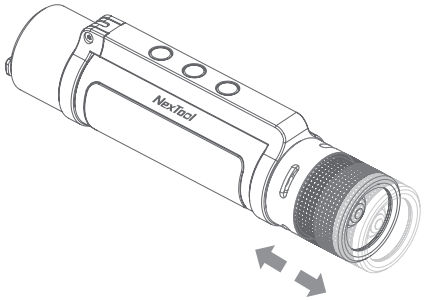

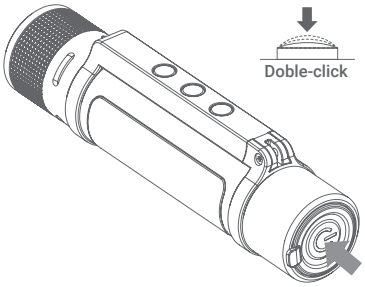

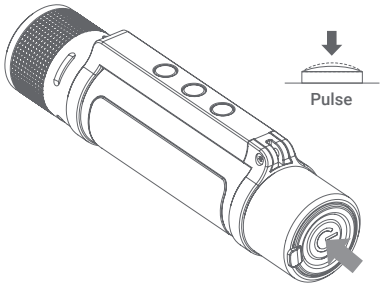

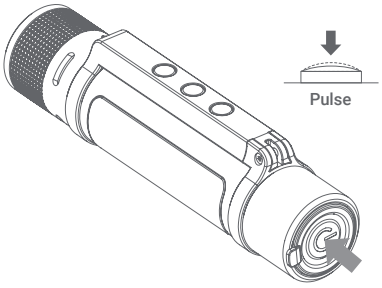

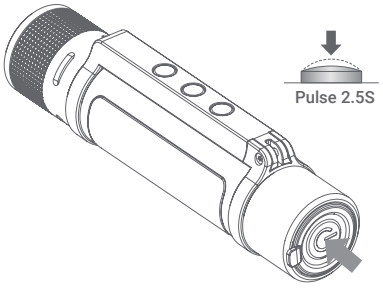

Carregamento

- **Carregador Tipo-C:**
  Duração de 3,5 h aprox. com uma fonte de alimentação inferior a 5V 1A ou adaptador USB. Quando se inicia o carregamento, a luz vermelha pisca. Quando o carregamento está completo, a luz vermelha permanece fixa.

- **Carregador portátil de emergência:**
  Porta de saída USB-A com capacidade nominal à temperatura ambiente: 1400 mAh (5V 1A).

Precauções específicas de segurança

1. Se a lanterna entrar em contacto com água do mar ou produtos corrosivos, enxague com água e seque-a imediatamente.

2. A bateria deste produto contém iões de lítio. Não remova a bateria sem autorização para evitar danificar o produto.

3. Não desmonte, pressione, perfure, provoque curto-circuito ou exponha o produto ao fogo ou a temperaturas superiores a 60°C.

4. A luz da lanterna é intensa. Mantenha fora do alcance das crianças e evite o contacto com os olhos.

Informação geral de segurança

Antes do uso inicial, leia atentivamente as intruções seguintes:

- Mantenha o produto longe de uma fonte de calor (fogo) e de humidade (agua e outros liquidos).
- Não use o produto se está molhado ou estragado.
- Não use o produto com as mãos molhadas.
- Não deixe o produto em contacto com materias inflamáveis.
- Não exponha o produto a altas temperaturas (por exemplo: dentro de um carro num clima quente).
- Não deite o produto ao fogo.
- Mantenha o produto fora do alcance de crianças.
- Desligue o produto se não o vai utilizar.
- Não use o produto se aprecia defeitos visiveis.
- Não abra, nem fure, nem dê pancadas ao produto. Poderia causar estragos.
- Não use o produto com dispositivos ou objetos incompativéis.
- Não desmonte nem modifique o produto. Essas ações invalidam a garantía.

Aviso legal

Pelo presente, a Atlantis International declara que este produto cumpre os requisitos essenciais e outras disposições relevantes da Diretiva 2014/53/EC.
As características e funções descritas neste manual baseiam-se em testes realizados pela Atlantis International S.L. É responsabilidade do utilizador examinar e verificar o produto após a sua compra. As especificações e o desenho do modelo podem ser alterados sem aviso prévio.
A Atlantis International S.L. não é responsável nem poderá nunca ser responsabilizada por quaisquer perdas ou danos pessoais, perdas económicas, perdas materiais ou quaisquer danos devido a utilização indevida, abuso ou instalação inadequada do produto.

Para produtos eletrônicos Bluetooth, a Atlantis International S.L. não é responsável nem nunca poderá ser responsabilizada por qualquer falha de função, comunicação ou ligação entre o produto e o computador, smartphones ou tablet.

Eliminação de dispositivos eletrónicos e elétricos

Este símbolo indica que os equipamentos elétricos e eletrónicos devem ser recolhidos separadamente.

- Este produto deve ser entregue num ponto de recolha apropriado para recolha seletiva. Não elimine como lixo doméstico.
- Se o equipamento usar pilhas, as mesmas devem ser removidas do equipamento e eliminadas num centro de recolha apropriado. Se não for possível remover as pilhas, não tente fazê-lo, pois isso deverá ser feito por um profissional qualificado.
- A recolha separada e a reciclagem ajudam a preservar os recursos naturais e a evitar consequências negativas para a saúde humana e o ambiente que possam resultar de uma eliminação incorreta.
- Para mais informações, contacte o comerciante ou as autoridades locais responsáveis pela gestão de resíduos.